Осевой вентилятор ВО 13-284

Общие сведения

- Вариант изготовления 121
- Вариант изготовления К06
- Количество лопаток: 4-12.
- Количество лопаток рабочего колеса и угол их установки уточняются при заказе.
- Перемещаемая среда не должна содержать взрывоопасных смесей, липких и волокнистых материалов

Назначение

- Перемещаемая среда в обычных условиях не должна содержать липких веществ, волокнистых материалов, паров или пыли, иметь агрессивность по отношению к углеродистым сталям выше агрессивности воздуха и содержать пыль и другие твердые примеси в концентрации более 0,01 г/м^3.
- Основными конструктивными элементами агрегата являются металлический корпус и рабочее колесо с лопатками.

ОСНОВНЫЕ ВАРИАНТЫ ИЗГОТОВЛЕНИЯ

индекс	Назначение и материалы
–	**Общепромышленное** исполнение, материал – углеродистая сталь
К1	**Коррозионностойкое** исполнение, нержавеющая сталь
В(В1)	**Взрывозащищенное** исполнение из разнородных металлов, материал – углеродистая сталь, латунь
ВК1	**Взрывозащищенное** исполнение, материал – нержавеющая сталь, латунь

Условия эксплуатации

- Температура окружающей среды от -40°С до +40°С (до +45°С для вентиляторов тропического исполнения). Вентиляторы эксплуатируются в условиях умеренного (У) и тропического (Т) климата, первой (1), второй (2) и третьей (3) категории размещения, согласно ГОСТ 15150-69.
- Вентиляторы ВО 13-284 из углеродистой стали предназначены для перемещения неагрессивных газовоздушных смесей с температурой от -40°С до +40°С, с содеражанием пыли и других твердых примесей не более 0,01 г/м^3 при отсутствии липких веществ и волокнистых материалов.
- Вентиляторы ВО 13-284 В (взрывозащищенные из разнородных металлов) предназначены для перемещения газопаровоздушных взрывоопасных смесей IIA, IIB категорий, не вызывающих ускоренной коррозии углеродистой стали и алюминия (скорость коррозии не выше 0,1 мм в год) с содержанием пыли и других твердых примесей не более 0,01 г/м^3.
- Вентиляторы ВО 13-284 В не применимы для перемещения газопылевоздушных смесей от технологических установок, в которых взрывоопасные вещества нагреваются выше температуры их самовоспламенения или находятся под избыточным давлением.

Нормативные документы

- ТУ 4861-002-85589750-2008

Условное обозначение осевого вентилятора (пример):

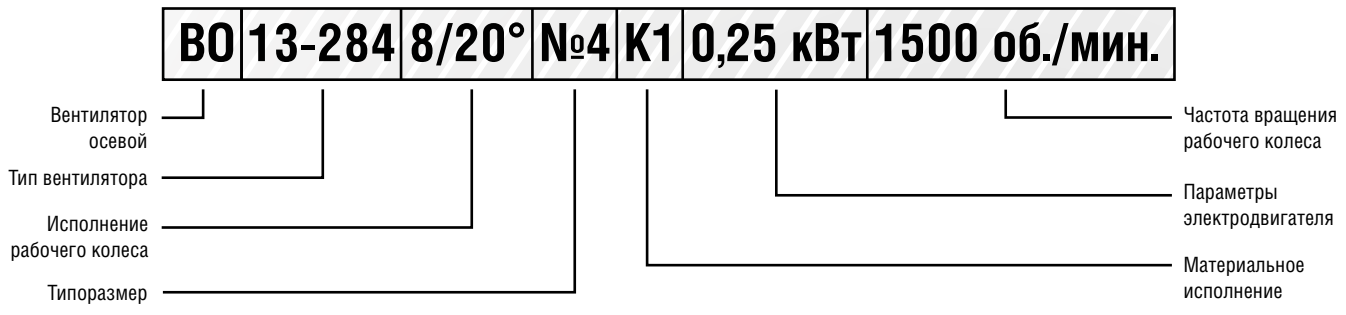

ТЕХНИЧЕСКИЕ ХАРАКТЕРИСТИКИ ВО 13-284-4

Исполнение 121	Типоразмер двигателя	Установочная мощность, кВт	Частота вращения РК, об/мин	Производительность, м³/с	Полное давление, Па	Масса, кг
4/15°-4	56A4	0,12	1500	0,25 - 0,70	52 - 22	30
4/20°-4	56A4	0,12	1500	0,36 - 0,82	59 - 33	30
4/25°-4	56A4	0,12	1500	0,53 - 0,95	62 - 43	30
4/30°-4	56A4	0,12	1500	0,72 - 1,1	65 - 55	30
4/15°-4	56B2	0,25	3000	0,51 - 1,4	209 - 90	30
4/20°-4	63A2	0,37	3000	0,74 - 1,6	240 - 131	35
4/25°-4	63B2	0,55	3000	1,01 - 1,9	250 - 175	35
4/30°-4	63B2	0,55	3000	1,40 - 2,1	260 - 220	35
6/15°-4	56A4	0,12	1500	0,29 - 0,7	69 - 26	30
6/20°-4	56A4	0,12	1500	0,36 - 0,88	75 - 39	30
6/25°-4	56A4	0,12	1500	0,52 - 1,0	82 - 51	30
6/30°-4	56A4	0,12	1500	0,68 - 1,13	87 - 63	30
6/15°-4	63A2	0,37	3000	0,58 - 1,47	280 - 105	35
6/20°-4	63B2	0,55	3000	0,72 - 1,77	308 - 155	35
6/25°-4	71A2	0,75	3000	1,1 - 2,1	345 - 213	40
6/30°-4	71B2	1,1	3000	1,4 - 2,3	365 - 264	40
8/20°-4	63A4	0,25	1500	0,41 - 0,92	85 - 41	35
8/25°-4	63A4	0,25	1500	0,49 - 1,1	97 - 56	35
8/30°-4	63A4	0,25	1500	0,72 - 1,2	100 - 68	35
8/20°-4	63B2	0,55	3000	0,82 - 1,8	350 - 167	35
8/25°-4	71B2	1,1	3000	1,0 - 2,2	410 - 235	40
8/30°-4	71B2	1,1	3000	1,42 - 2,4	420 - 282	40
10/20°-4	63A4	0,25	1500	0,42 - 0,94	95 - 44	35
10/25°-4	63A4	0,25	1500	0,51 - 1,1	110 - 61	35
10/30°-4	63A4	0,25	1500	0,73 - 1,2	110 - 71	35
10/20°-4	63B2	0,55	3000	0,83 - 1,9	380 - 177	35
10/25°-4	71B2	1,1	3000	1,0 - 2,3	465 - 254	40
10/30°-4	71B2	1,1	3000	1,5 - 2,4	467 - 297	40

Исполнение К06	Типоразмер двигаеля	Установочная мощность, кВт	Частота вращения РК, об/мин	Производительность, м³/с	Полное давление, Па	Масса, кг
12к/25°- 4	56A4	0,12	1500	0,47-0,78	150-60	30
12к/30°- 4	56B4	0,18	1500	0,58-0,94	160-80	30
12к/35°- 4	63A4	0,25	1500	0,69-1,0	175-110	35
12к/40°- 4	63A4	0,25	1500	0,75-1,17	185-130	35
12к/45°- 4	63B4	0,37	1500	0,90-1,29	195-160	35
12к/25°- 4	71B2	1,1	3000	0,95 - 1,60	620-245	40
12к/30°- 4	80A2	1,5	3000	1,18-1,92	660-330	45
12к/35°- 4	80B2	2,2	3000	1,4-2,14	735-455	45
12к/40°- 4	80B2	2,2	3000	1,5-2,4	770-540	45
12к/45°- 4	90L2	3	3000	1,9-2,7	850-680	55

АЭРОДИНАМИЧЕСКИЕ ХАРАКТЕРИСТИКИ ВО 13-284-4

ВО 13-284-4/(15°, 20 °, 25°, 30°)-4

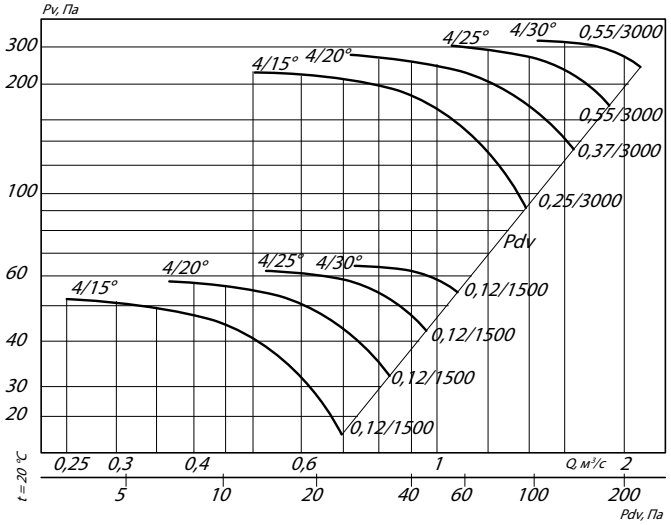

ВО 13-284-6/(15°, 20 °, 25°, 30°)-4

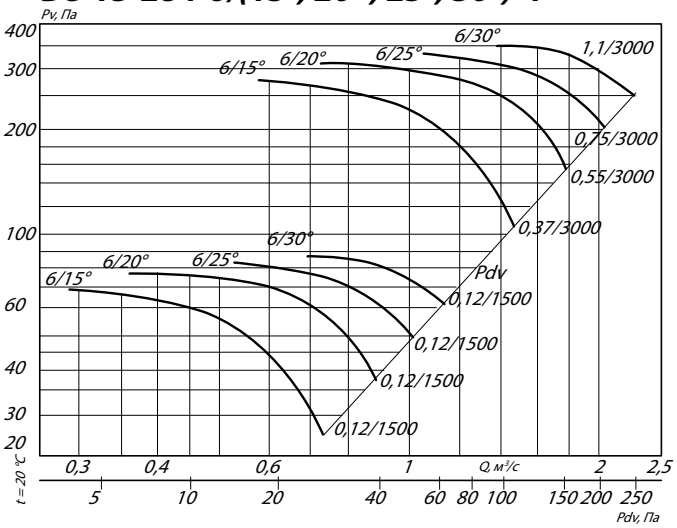

Условные обозначения:
4/30° – ВО с четырьмя лопатками и углом установки 30°
0,55/3000 – электродвигатель (для ВО) мощностью 0,55 кВт и частотой вращения 3000 об./мин

ВО 13-284-8/(20 °, 25°, 30°)-4

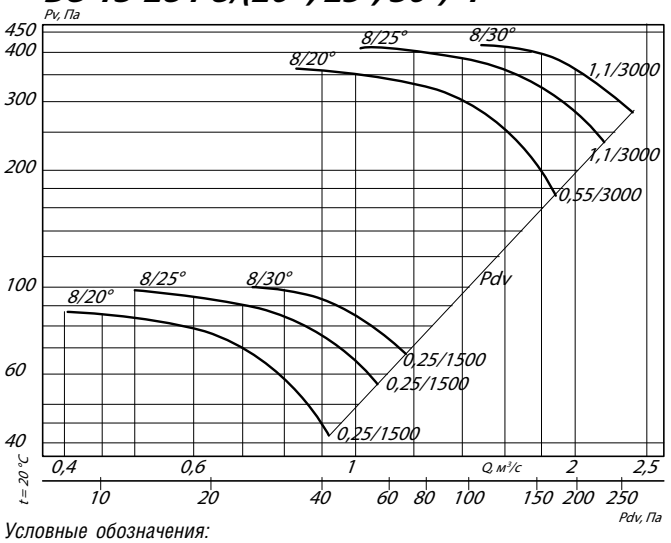

ВО 13-284-10/(20 °, 25°, 30°)-4

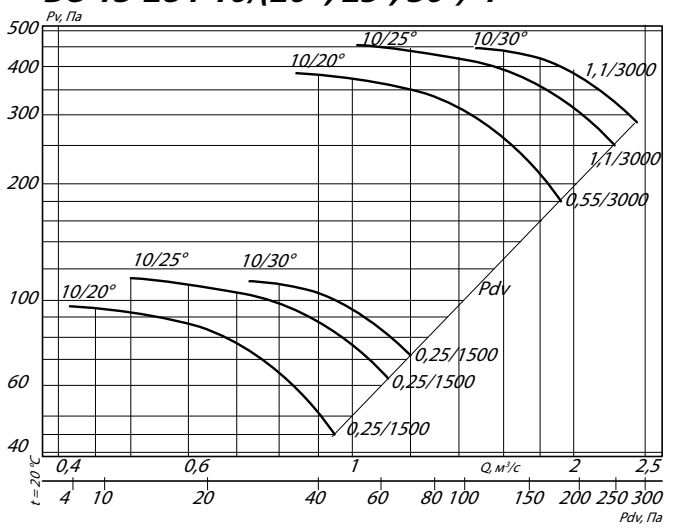

Условные обозначения:
8/30° – ВО с восемью лопатками и углом установки 30°
0,55/3000 – электродвигатель (для ВО) мощностью 0,55 кВт и частотой вращения 3000 об./мин

ВО 13-284-12к/(25°, 30°, 35°, 40°, 45°)-4

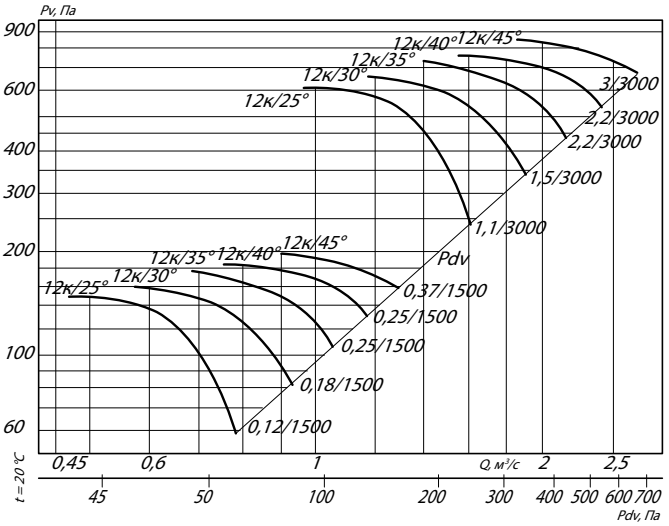

ГАБАРИТНЫЕ И ПРИСОЕДИНИТЕЛЬНЫЕ РАЗМЕРЫ ВО 13-284-4

Исполнение 1

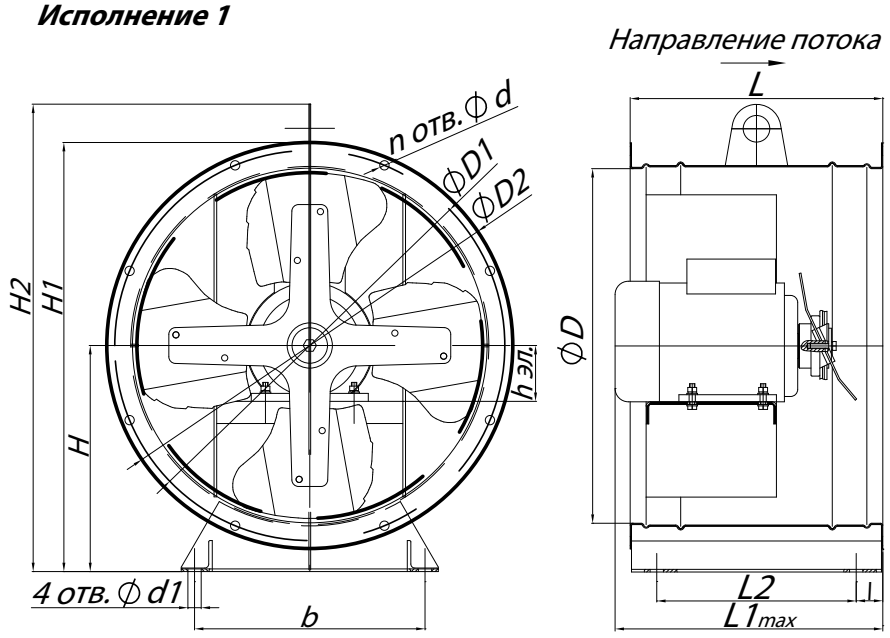

Исполнение 2

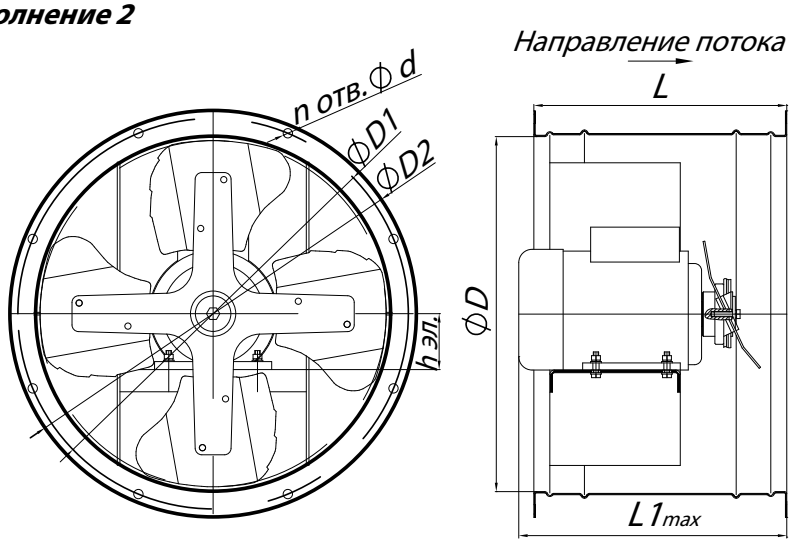

ГАБАРИТНО-ПРИСОЕДИНИТЕЛЬНЫЕ РАЗМЕРЫ ВЕНТИЛЯТОРА ВО 13-284-4

Типоразмер ВО 13-284	h эл., мм	D, мм	D1, мм	D2, мм	H, мм	H1, мм	H2, мм	I, мм	L, мм	$L1_{max}$, мм	L2, мм	b, мм	d, мм	d1, мм	n, мм
№4	56 - 90	400	440	458	255	484	527	30	285	366	225	260	10,5	15	16

АКУСТИЧЕСКИЕ ХАРАКТЕРИСТИКИ ВЕНТИЛЯТОРОВ ВО 13-284-4

Типоразмер ВО 13-284	Частота вращения, об/мин	Значение Lpl, дБ в октавных полосах f, Гц							Lpa, дБА
		125	250	500	1000	2000	4000	8000	
№4	1500	70	67	72	71	68	62	54	75
	3000	86	97	96	92	86	78	70	97

Аксессуары и комплектующие

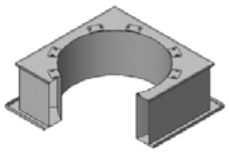

Стакан монтажный СТМ ОСВ, *стр. 292*

Преобразователи частоты, *стр. 295*

Клапан к стакану монтажному СТМ ОСВ, *стр. 297*

ТЕХНИЧЕСКИЕ ХАРАКТЕРИСТИКИ ВО 13-284-5

Исполнение 121	Типоразмер двигателя	Установочная мощность, кВт	Частота вращения РК, об/мин	Производительность, м³/с	Полное давление, Па	Масса, кг
4/15°-5	63B4	0,37	1500	0,5 - 1,4	80 - 35	50
4/20°-5	63B4	0,37	1500	0,7 - 1,6	90 - 50	50
4/25°-5	63B4	0,37	1500	1,0 - 1,8	100 - 65	50
4/30°-5	63B4	0,37	1500	1,4 - 2,1	100 - 85	50
4/15°-5	71A2	0,75	3000	1,0 - 2,8	340 - 145	55
4/20°-5	71B2	1,1	3000	1,4 - 3,3	385 - 210	55
4/25°-5	80A2	1,5	3000	2,1 - 3,8	410 - 285	60
4/30°-5	80B2	2,2	3000	2,8 - 4,2	425 - 360	60
6/15°-5	63B4	0,37	1500	0,6 - 1,4	110 - 40	50
6/20°-5	63B4	0,37	1500	0,7 - 1,7	120 - 60	50
6/25°-5	63B4	0,37	1500	1,0 - 2,0	130 - 80	50
6/30°-5	63B4	0,37	1500	1,3 - 2,2	135 - 100	50
6/15°-5	71B2	1,1	3000	1,2 - 2,9	450 - 170	50
6/20°-5	80A2	1,5	3000	1,4 - 3,5	500 - 250	60
6/25°-5	80B2	2,2	3000	2,1 - 4,0	540 - 330	60
8/20°-5	63B4	0,37	1500	0,8 - 1,8	135 - 65	50
8/25°-5	63B4	0,37	1500	1,0 - 2,1	155 - 90	50
8/30°-5	63B4	0,37	1500	1,4 - 2,3	155 - 105	50
8/20°-5	80B2	2,2	3000	1,6 - 3,7	565 - 270	60
10/20°-5	63B4	0,37	1500	0,8 - 1,8	145 - 70	50
10/25°-5	63B4	0,37	1500	1,0 - 2,2	175 - 95	50
10/30°-5	63B4	0,37	1500	1,4 - 2,4	175 - 110	50
10/20°-5	80B2	2,2	3000	1,7 - 3,8	615 - 285	60

Исполнение К06	Типоразмер двигаеля	Установочная мощность, кВт	Частота вращения РК, об/мин	Производительность, м³/с	Полное давление, Па	Масса, кг
12к/25°- 5	63B4	0,37	1500	0,9-1,5	230-90	50
12к/30°- 5	71A4	0,55	1500	1,1-1,8	245-125	55
12к/35°- 5	71B4	0,75	1500	1,3-2,0	275-170	55
12к/40°- 5	71B4	0,75	1500	1,5-2,3	290-200	55
12к/45°- 5	80A4	1,1	1500	1,8-2,5	310-245	60
12к/25°- 5	100S2	4	3000	1,9-3,2	990-400	75
12к/30°- 5	100L2	5,5	3000	2,3-3,8	1060-530	80
12к/35°- 5	100L2	5,5	3000	2,8-4,2	1185-730	80
12к/40°- 5	112M2	7,5	3000	3,0-4,7	1240-870	95
12к/45°- 5	132M2	11	3000	3,7-5,2	1325-1060	135

АЭРОДИНАМИЧЕСКИЕ ХАРАКТЕРИСТИКИ ВО 13-284-5

ВО 13-284-4/(15°, 20 °, 25°, 30°)-5

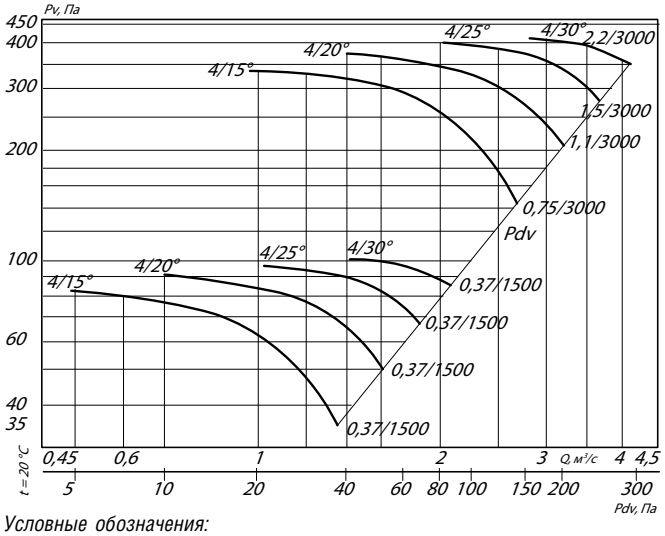

ВО 13-284-6/(15°, 20 °, 25°, 30°)-5

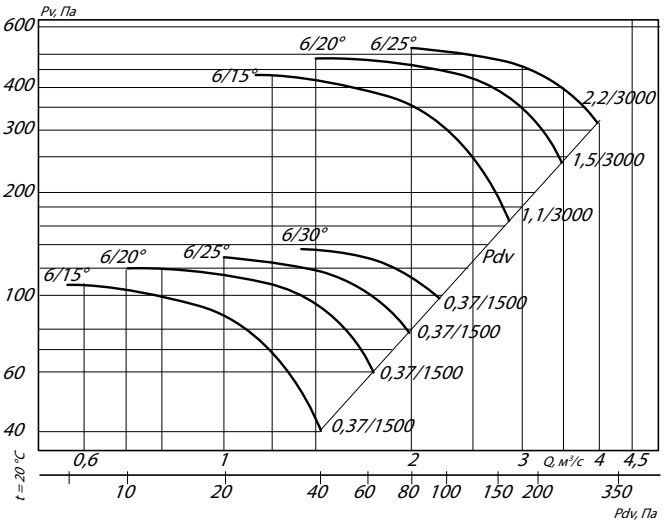

Условные обозначения:
4/30° – ВО с четырьмя лопатками и углом установки 30°
2,2/3000 – электродвигатель (для ВО) мощностью 2,2 кВт и частотой вращения 3000 об./мин

ВО 13-284-8/(20 °, 25°, 30°)-5

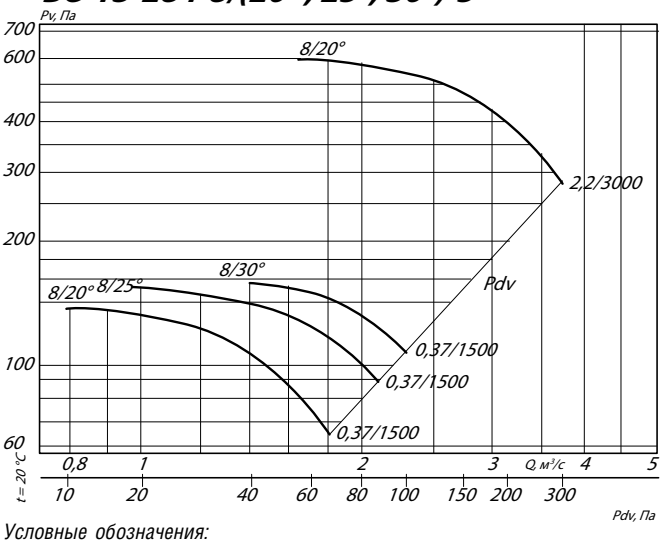

ВО 13-284-10/(20 °, 25°, 30°)-5

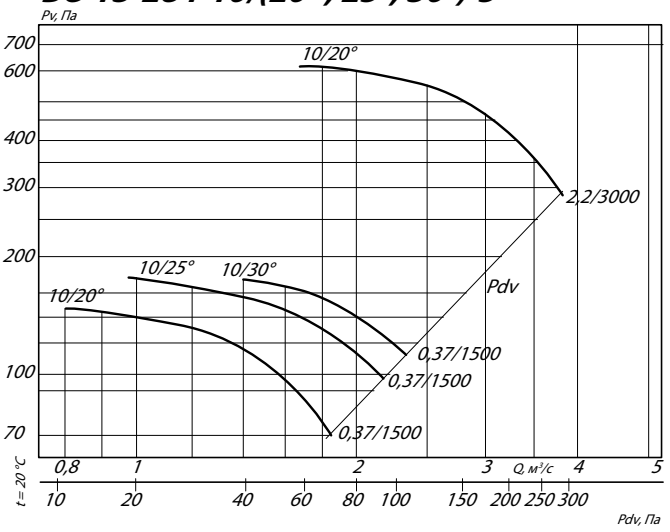

Условные обозначения:
8/30° – ВО с восемью лопатками и углом установки 30°
0,37/3000 – электродвигатель (для ВО) мощностью 0,37 кВт и частотой вращения 3000 об./мин

ВО 13-284-12к/(25°, 30°, 35°, 40°, 45°)-5

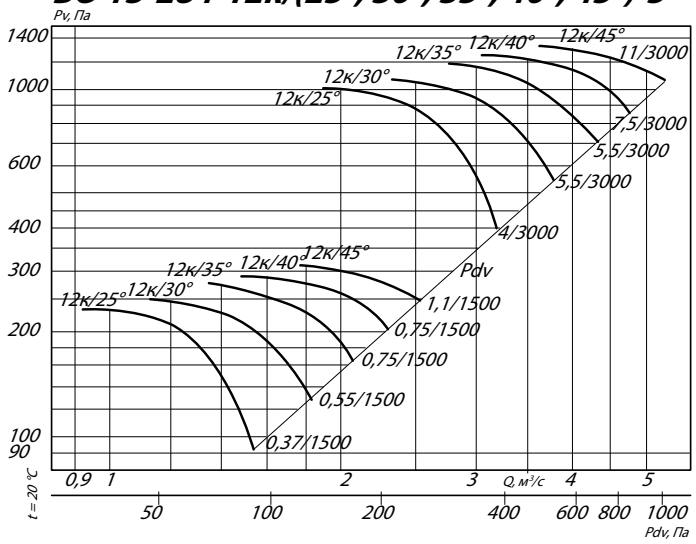

ГАБАРИТНЫЕ И ПРИСОЕДИНИТЕЛЬНЫЕ РАЗМЕРЫ ВО 13-284-5

Исполнение 1

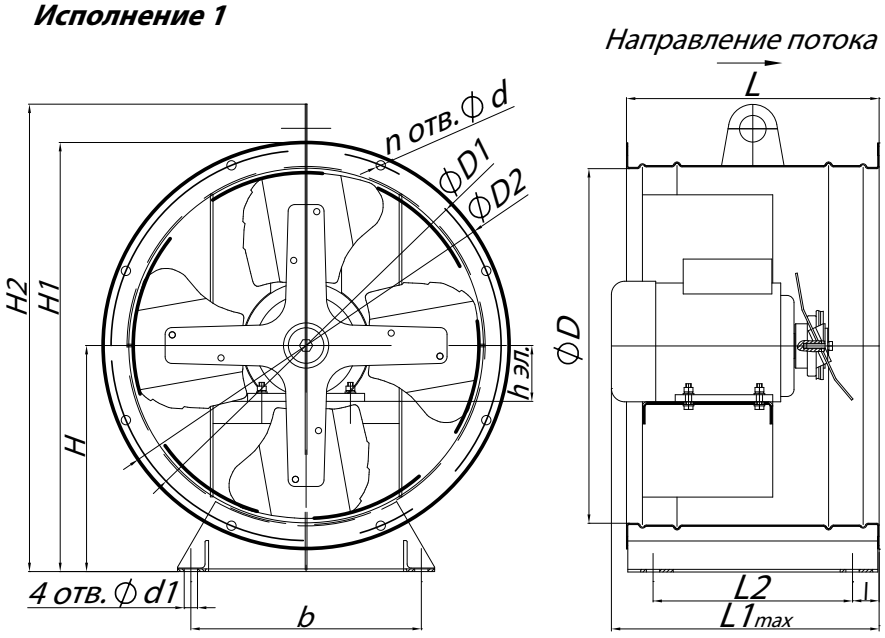

Исполнение 2

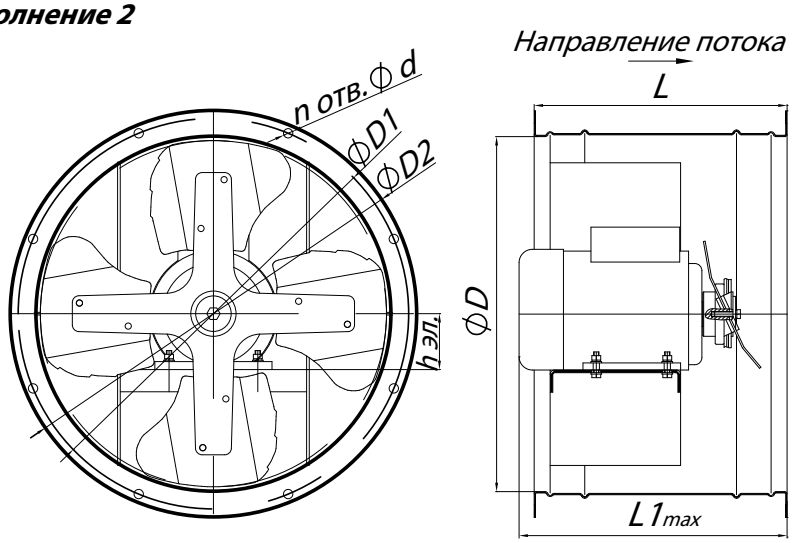

ГАБАРИТНО-ПРИСОЕДИНИТЕЛЬНЫЕ РАЗМЕРЫ ВЕНТИЛЯТОРА ВО 13-284-5

Типоразмер ВО 13-284	h эл., мм	D, мм	D1, мм	D2, мм	H, мм	H1, мм	H2, мм	l, мм	L, мм	$L1_{max}$, мм	L2, мм	b, мм	d, мм	d1, мм	n, мм
№5	63 - 132	500	540	558	305	584	628	30	385	564	325	380	10,5	15	32

АКУСТИЧЕСКИЕ ХАРАКТЕРИСТИКИ ВЕНТИЛЯТОРОВ ВО 13-284-5

Типоразмер ВО 13-284	Частота вращения, об/мин	Значение Lpl, дБ в октавных полосах f, Гц							Lpa, дБА
		125	250	500	1000	2000	4000	8000	
№5	1500	80	72	78	76	73	67	59	81
	3000	93	104	103	99	93	85	77	104

Аксессуары и комплектующие

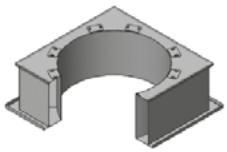

Стакан монтажный СТМ ОСВ, *стр. 292*

Преобразователи частоты, *стр. 295*

Клапан к стакану монтажному СТМ ОСВ, *стр. 297*

ТЕХНИЧЕСКИЕ ХАРАКТЕРИСТИКИ ВО 13-284-6,3

Исполнение 121	Типоразмер двигателя	Установочная мощность, кВт	Частота вращения РК, об/мин	Производительность, м³/с	Полное давление, Па	Масса, кг
4/15°-6,3	71A6	0,37	1000	0,65 - 1,75	55 - 25	75
4/20°-6,3	71A6	0,37	1000	0,9 - 2,0	60 - 35	75
4/25°-6,3	71A6	0,37	1000	1,3 - 2,4	65 - 45	75
4/15°-6,3	71B4	0,75	1500	1,0 - 2,7	130 - 55	75
4/20°-6,3	71B4	0,75	1500	1,4 - 3,2	145 - 80	75
4/25°-6,3	71B4	0,75	1500	2,0 - 3,7	155 - 105	75
4/30°-6,3	71B4	0,75	1500	2,8 - 4,1	160 - 135	75
4/15°-6,3	90L2	3	3000	2,1 - 5,6	570 - 240	115
4/20°-6,3	100S2	4	3000	3,0 - 6,8	640 - 360	115
6/15°-6,3	71A6	0,37	1000	0,73 - 1,8	72 - 30	75
6/20°-6,3	71A6	0,37	1000	0,91 - 2,2	81 - 41	75
6/25°-6,3	71A6	0,37	1000	1,7 - 2,6	88 - 55	75
6/15°-6,3	71B4	0,75	1500	1,1 - 2,9	170 - 65	75
6/20°-6,3	71B4	0,75	1500	1,4 - 3,5	190 - 95	75
6/25°-6,3	71B4	0,75	1500	2,0 - 3,9	205 - 125	75
6/30°-6,3	80A4	1,1	1500	2,7 - 4,4	215 - 155	80
6/20°-6,3	100L2	5,5	3000	4,3 - 7,7	695 - 480	115
8/20°-6,3	71A6	0,37	1000	1,0 - 2,3	95 - 45	75
8/25°-6,3	71A6	0,37	1000	1,3 - 2,7	110 - 62	75
8/30°-6,3	71A6	0,37	1000	1,9 - 3,0	113 - 74	75
8/20°-6,3	71B4	0,75	1500	1,6 - 3,6	215 - 100	75
8/25°-6,3	80A4	1,1	1500	1,9 - 4,2	245 - 140	80
8/30°-6,3	80B4	1,5	1500	2,8 - 4,6	250 - 165	80
10/20°-6,3	71A6	0,37	1000	1,1 - 2,4	102 - 48	75
10/25°-6,3	71A6	0,37	1000	1,3 - 2,8	113 - 68	75
10/30°-6,3	71B6	0,55	1000	1,9 - 3,0	121 - 77	75
10/20°-6,3	71B4	0,75	1500	1,6 - 3,7	235 - 110	75
10/25°-6,3	80A4	1,1	1500	2,0 - 4,4	275 - 150	80
10/30°-6,3	80B4	1,5	1500	2,8 - 4,7	280 - 175	80

Исполнение К06	Типоразмер двигаеля	Установочная мощность, кВт	Частота вращения РК, об/мин	Производительность, м³/с	Полное давление, Па	Масса, кг
12к/25°- 6,3	80B4	1,5	1500	1,8-3,1	365-145	80
12к/30°- 6,3	90l4	2,2	1500	2,3-3,7	410-205	90
12к/35°- 6,3	90L4	2,2	1500	2,7-4,2	460-280	90
12к/40°- 6,3	100S4	3	1500	3,0-4,7	480-335	95
12к/45°- 6,3	100L4	4	1500	3,6-5,2	510-410	100

АЭРОДИНАМИЧЕСКИЕ ХАРАКТЕРИСТИКИ ВО 13-284-6,3

ВО 13-284-4/(15°, 20 °, 25°, 30°)-6,3

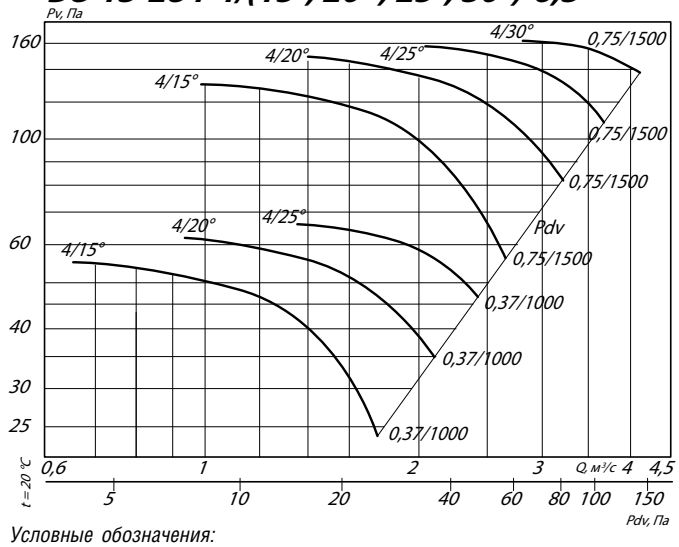

ВО 13-284-6/(15°, 20 °, 25°, 30°)-6,3

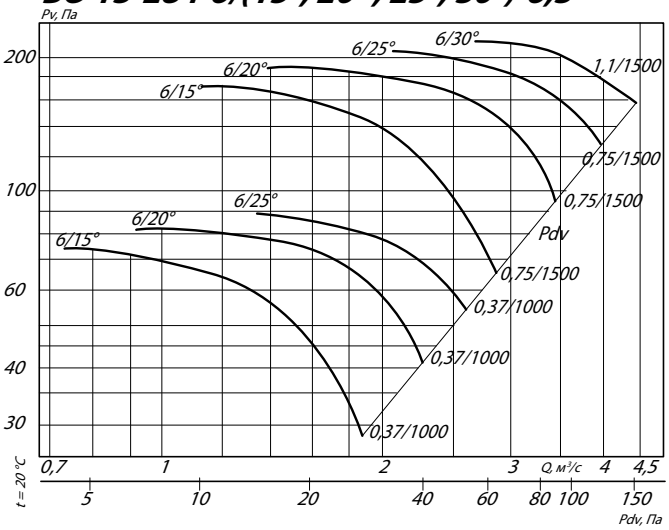

Условные обозначения:
4/30° – ВО с четырьмя лопатками и углом установки 30°
0,75/1500 – электродвигатель (для ВО) мощностью 0,75 кВт и частотой вращения 1500 об./мин

ВО 13-284-8/(20 °, 25°, 30°)-6,3

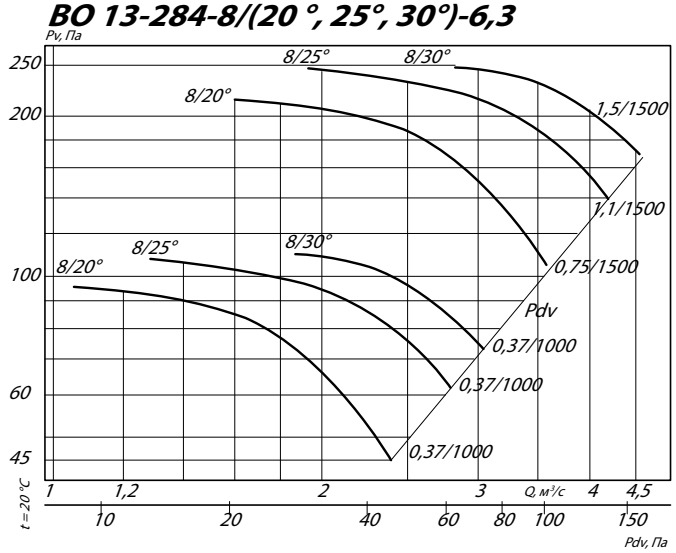

ВО 13-284-10/(20 °, 25°, 30°)-6,3

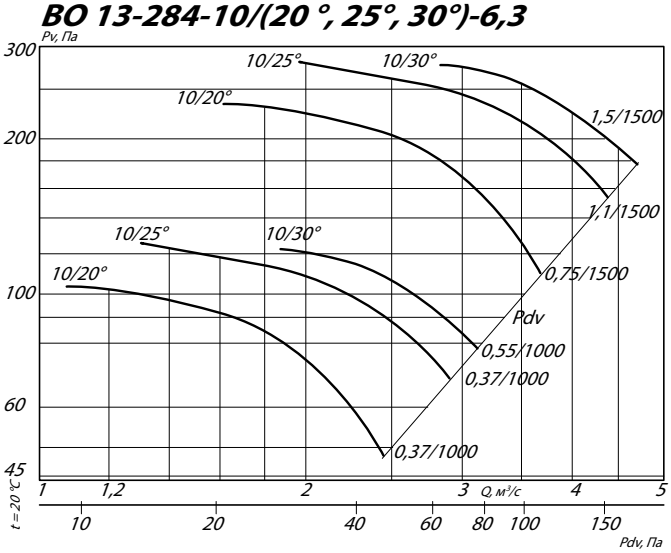

Условные обозначения:
8/30° – ВО с восемью лопатками и углом установки 30°
1,5/1500 – электродвигатель (для ВО) мощностью 1,5 кВт и частотой вращения 1500 об./мин

ВО 13-284-12к/(25°, 30°, 35°, 40°, 45°)-6,3

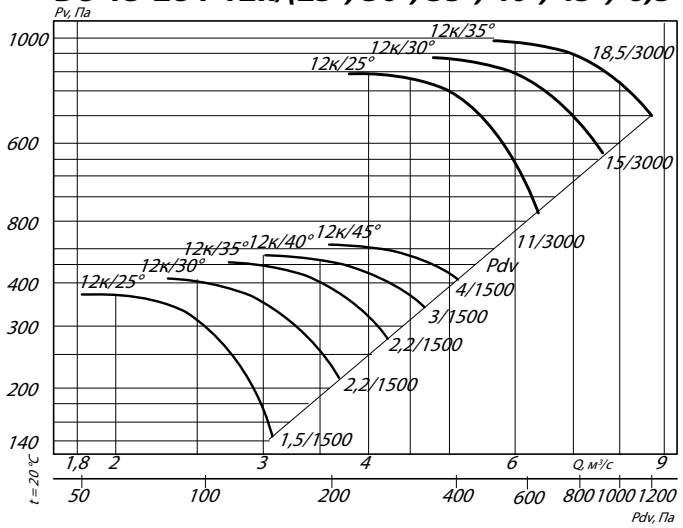

ГАБАРИТНЫЕ И ПРИСОЕДИНИТЕЛЬНЫЕ РАЗМЕРЫ ВО 13-284-6,3

Исполнение 1

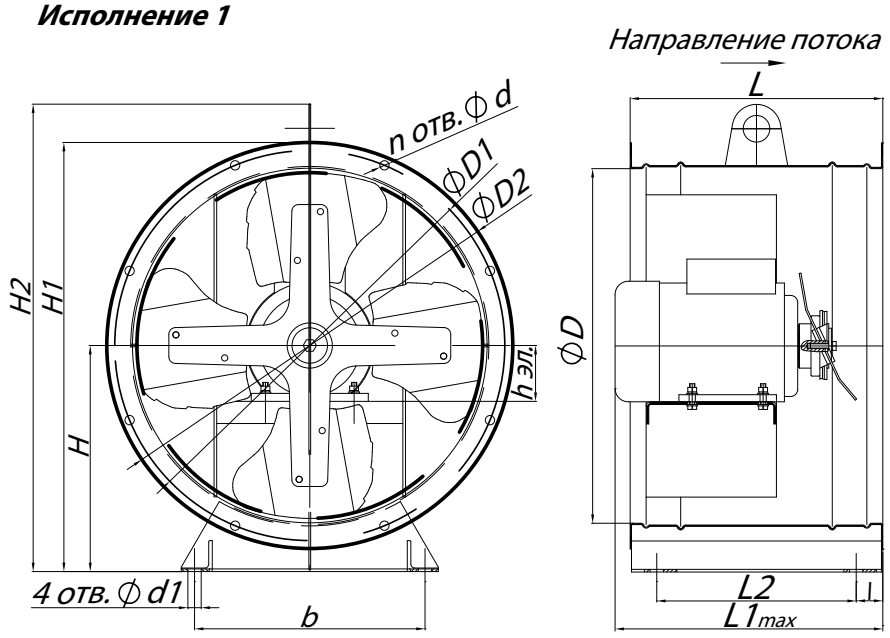

Исполнение 2

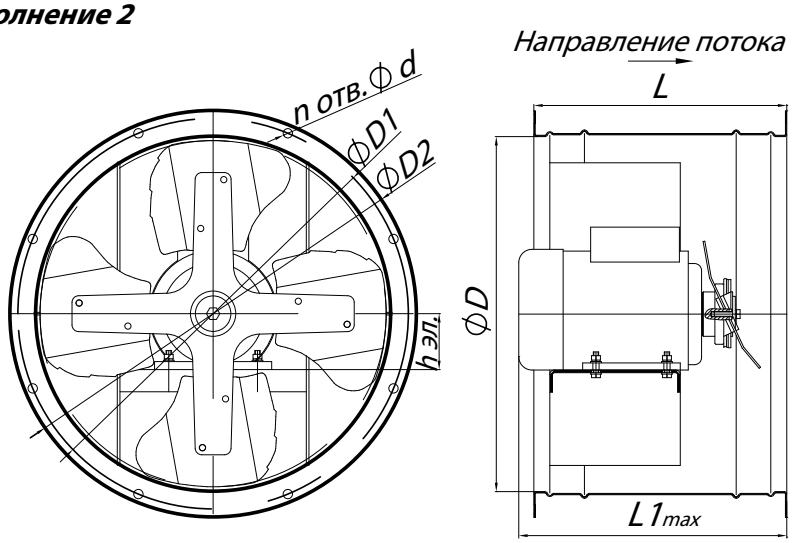

ГАБАРИТНО-ПРИСОЕДИНИТЕЛЬНЫЕ РАЗМЕРЫ ВЕНТИЛЯТОРА ВО 13-284-6,3

Типоразмер ВО 13-284	h эл., мм	D, мм	D1, мм	D2, мм	H, мм	H1, мм	H2, мм	I, мм	L, мм	$L1_{max}$, мм	L2, мм	b, мм	d, мм	d1, мм	n, мм
№6,3	71 - 160	630	670	688	370	714	758	30	485	643	425	500	10,5	15	32

АКУСТИЧЕСКИЕ ХАРАКТЕРИСТИКИ ВЕНТИЛЯТОРОВ ВО 13-284-6,3

Типоразмер ВО 13-284	Частота вращения, об/мин	Значение Lpl, дБ в октавных полосах f, Гц							Lpa, дБА
		125	250	500	1000	2000	4000	8000	
№6,3	1000	68	73	74	78	73	67	61	80
	1500	77	79	83	86	82	76	70	90

Аксессуары и комплектующие

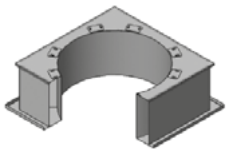

***Стакан монтажный СТМ ОСВ**, стр. 292*

***Преобразователи частоты**, стр. 295*

***Клапан к стакану монтажному СТМ ОСВ**, стр. 297*

ТЕХНИЧЕСКИЕ ХАРАКТЕРИСТИКИ ВО 13-284-7,1

Исполнение 121	Типоразмер двигателя	Установочная мощность, кВт	Частота вращения РК, об/мин	Производительность, $м^3/с$	Полное давление, Па	Масса, кг
4/15°-7,1	80A6	0,75	1000	0,9 - 2,6	70 - 30	100
4/20°-7,1	80A6	0,75	1000	1,3 - 3,0	80 - 45	100
4/25°-7,1	80A6	0,75	1000	1,9 - 3,5	85 - 60	100
4/30°-7,1	80A6	0,75	1000	2,7 - 3,9	90 - 75	100
4/15°-7,1	80A4	1,1	1500	1,4 - 3,8	160 - 70	100
4/20°-7,1	80A4	1,1	1500	2,0 - 4,5	185 - 100	100
4/25°-7,1	80B4	1,5	1500	2,9 - 5,2	195 - 135	100
4/30°-7,1	90L4	2,2	1500	4,0 - 5,9	205 - 170	100
6/15°-7,1	80A6	0,75	1000	1,0 - 2,7	95 - 35	100
6/20°-7,1	80A6	0,75	1000	1,3 - 3,2	105 - 50	100
6/25°-7,1	80A6	0,75	1000	1,9 - 3,7	115 - 70	100
6/30°-7,1	80A6	0,75	1000	2,5 - 4,2	120 - 85	100
6/15°-7,1	80A4	1,5	1500	1,6 - 4,0	215 - 80	100
6/20°-7,1	80B4	1,5	1500	2,0 - 4,9	240 - 120	100
6/25°-7,1	90L4	2,2	1500	3,0 - 5,7	270 - 165	110
6/30°-7,1	100S4	3	1500	3,9 - 6,4	285 - 205	110
8/20°-7,1	80A6	0,75	1000	1,5 - 3,4	120 - 55	100
8/25°-7,1	80A6	0,75	1000	1,8 - 3,9	135 - 75	100
8/30°-7,1	80B6	1,1	1000	2,6 - 4,4	140 - 90	100
8/20°-7,1	90L4	2,2	1500	2,3 - 5,2	285 - 135	110
8/25°-7,1	100S4	3	1500	2,8 - 6,1	320 - 185	115
8/30°-7,1	100S4	3	1500	4,1 - 6,7	330 - 220	115
10/20°-7,1	80A6	0,75	1000	1,5 - 3,6	130 - 60	100
10/25°-7,1	80A6	0,75	1000	1,9 - 4,1	150 - 80	100
10/30°-7,1	80B6	1,1	1000	2,7 - 4,5	155 - 95	100
10/20°-7,1	90L4	2,2	1500	2,3 - 5,3	310 - 140	110
10/25°-7,1	100S4	3	1500	2,9 - 6,4	365 - 190	115
10/30°-7,1	100L4	4	1500	4,1 - 6,8	365 - 230	120

АЭРОДИНАМИЧЕСКИЕ ХАРАКТЕРИСТИКИ ВО 13-284-7,1

ВО 13-284-4/(15°, 20 °, 25°, 30°)-7,1

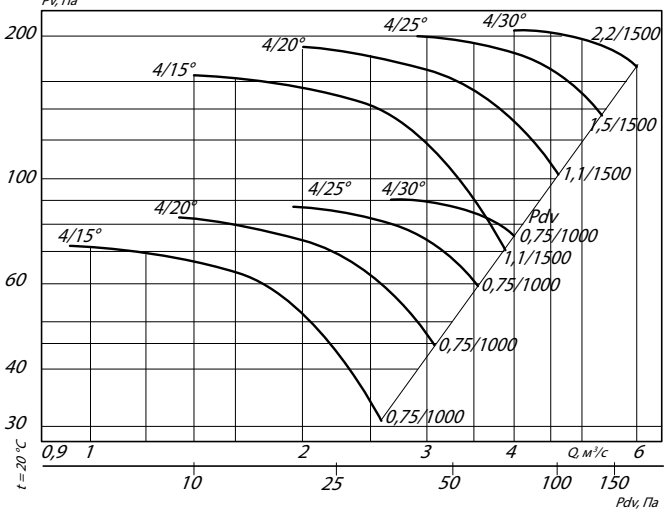

ВО 13-284-6/(15°, 20 °, 25°, 30°)-7,1

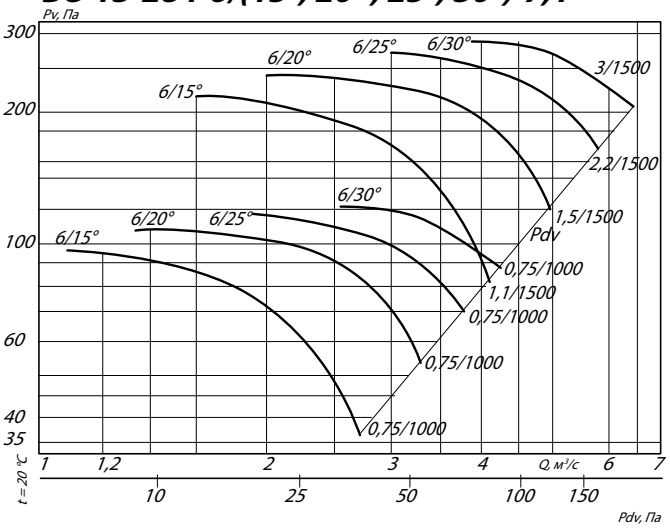

Условные обозначения:
4/30° – ВО с четырьмя лопатками и углом установки 30°
1,5/1500 – электродвигатель (для ВО) мощностью 1,5 кВт и частотой вращения 1500 об./мин

ВО 13-284-8/(20 °, 25°, 30°)-7,1

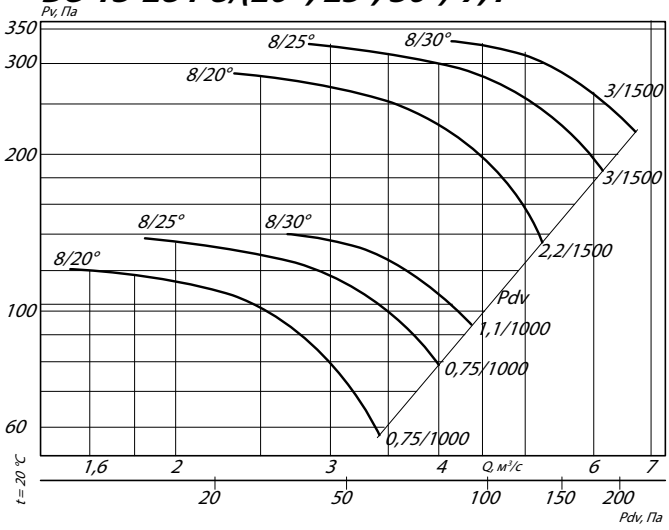

ВО 13-284-10/(20 °, 25°, 30°)-7,1

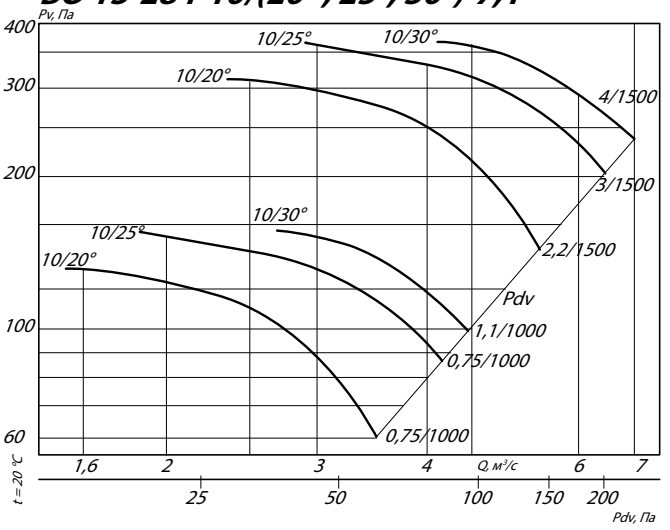

Условные обозначения:
8/30° – ВО с восемью лопатками и углом установки 30°
3/1500 – электродвигатель (для ВО) мощностью 3 кВт и частотой вращения 1500 об./мин

ГАБАРИТНЫЕ И ПРИСОЕДИНИТЕЛЬНЫЕ РАЗМЕРЫ ВО 13-284-7,1

Исполнение 1

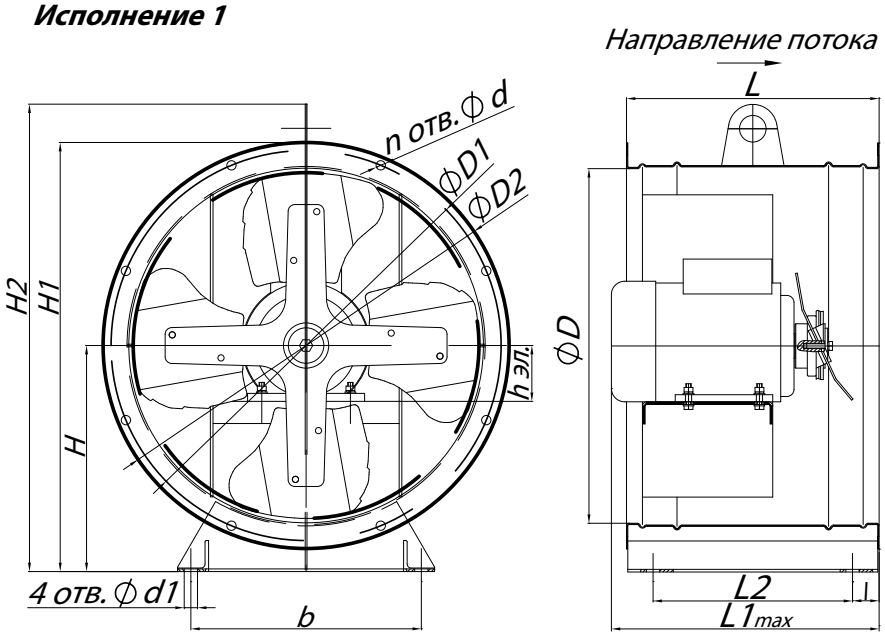

Исполнение 2

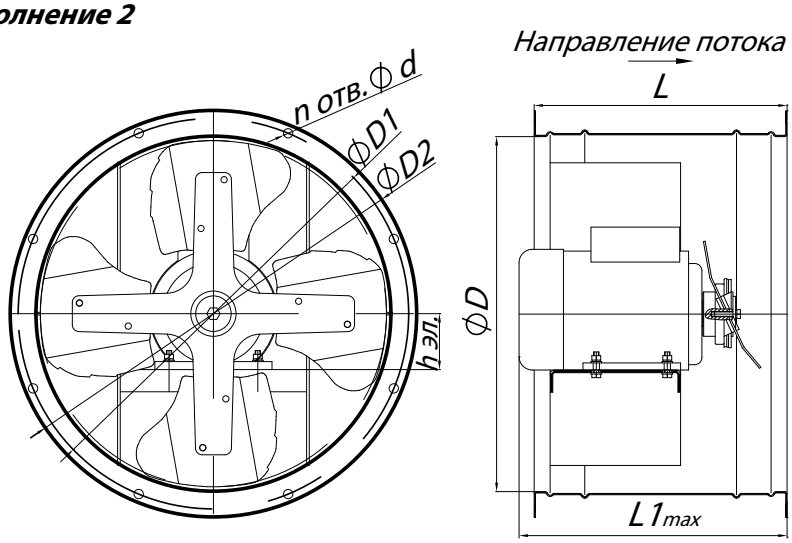

ГАБАРИТНО-ПРИСОЕДИНИТЕЛЬНЫЕ РАЗМЕРЫ ВЕНТИЛЯТОРА ВО 13-284-7,1

Типоразмер ВО 13-284	h эл., мм	D, мм	D1, мм	D2, мм	H, мм	H1, мм	H2, мм	l, мм	L, мм	$L1_{max}$, мм	L2, мм	b, мм	d, мм	d1, мм	n, мм
№7,1	80 - 132	720	760	778	410	799	843	30	485	561	425	580	10,5	15	32

АКУСТИЧЕСКИЕ ХАРАКТЕРИСТИКИ ВЕНТИЛЯТОРОВ ВО 13-284-7,1

Типоразмер ВО 13-284	Частота вращения, об/мин	Значение Lpl, дБ в октавных полосах f, Гц							Lpa, дБА
		125	250	500	1000	2000	4000	8000	
№7,1	3000	101	112	111	107	101	93	85	112
	1500	83	85	87	88	83	78	70	91

Аксессуары и комплектующие

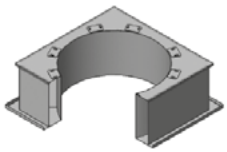

Стакан монтажный СТМ ОСВ, *стр. 292*

Преобразователи частоты, *стр. 295*

Клапан к стакану монтажному СТМ ОСВ, *стр. 297*

ТЕХНИЧЕСКИЕ ХАРАКТЕРИСТИКИ ВО 13-284-8

Исполнение 121	Типоразмер двигателя	Установочная мощность, кВт	Частота вращения РК, об/мин	Производительность, м³/с	Полное давление, Па	Масса, кг
4/15°-8	80A6	0,75	1000	1,3 - 3,7	90 - 40	105
4/20°-8	80A6	0,75	1000	1,9 - 4,3	105 - 55	105
4/25°-8	80A6	0,75	1000	2,8 - 5,0	110 - 75	105
4/15°-8	80A4	1,1	1500	2,0 - 5,5	205 - 90	105
4/20°-8	80B4	1,5	1500	2,9 - 6,5	235 - 130	105
4/25°-8	90L4	2,2	1500	4,2 - 7,7	269 - 180	115
4/30°-8	100S4	3	1500	5,9 - 8,6	270 - 230	120
6/15°-8	80A6	0,75	1000	1,5 - 3,9	120 - 45	105
6/20°-8	80A6	0,75	1000	1,9 - 4,7	135 - 70	105
6/25°-8	80A6	0,75	1000	2,8 - 5,4	145 - 90	105
6/30°-8	80B6	1,1	1000	5,9 - 8,6	155 - 110	105
6/20°-8	90L4	2,2	1500	2,9 - 7,2	320 - 160	115
6/25°-8	100S4	3	1500	4,3 - 8,2	345 - 210	120
6/30°-8	100L4	4	1500	5,6 - 9,2	365 - 265	125
8/20°-8	90L6	1,5	1000	2,2 - 4,9	150 - 75	115
8/25°-8	90L6	1,5	1000	2,6 - 5,7	170 - 100	115
8/30°-8	90L6	1,5	1000	3,8 - 6,2	175 - 120	115
8/20°-8	90L4	2,2	1500	3,3 - 7,5	360 - 175	115
8/25°-8	100L4	4	1500	4,0 - 8,8	410 - 235	125
8/30°-8	100L4	4	1500	5,9 - 9,6	420 - 280	125
10/20°-8	90L6	1,5	1000	2,2 - 5,0	165 - 75	115
10/25°-8	90L6	1,5	1000	2,7 - 6,0	195 - 105	115
10/30°-8	90L6	1,5	1000	3,9 - 6,4	195 - 125	115
10/20°-8	100S4	3	1500	3,4 - 7,7	395 - 185	120
10/25°-8	100L4	4	1500	4,2 - 2,2	465 - 225	125
10/30°-8	112M4	5,5	1500	6,0 - 9,9	465 - 295	140

Исполнение К06	Типоразмер двигаеля	Установочная мощность, кВт	Частота вращения РК, об/мин	Производительность, м³/с	Полное давление, Па	Масса, кг
12к/25° - 8	90L6	1,5	1000	2,5-4,2	260-105	115
12к/30° - 8	100L6	2,2	1000	3,1-5,0	280-140	125
12к/35° - 8	100L6	2,2	1000	3,6-5,6	310-190	125
12к/40° - 8	112MA6	3	1000	4,0-6,2	325-230	140
12к/45° - 8	112MB6	4	1000	4,8-6,9	350-280	140
12к/25° - 8	112M4	5,5	1500	3,8-6,4	620-250	140
12к/30° - 8	132S4	7,5	1500	4,7-7,7	660-330	160
12к/35° - 8	132S4	7,5	1500	5,6-8,5	740-455	160
12к/40° - 8	132M4	11	1500	6,2-9,6	775-540	180
12к/45° - 8	132M4	11	1500	7,4-10,6	825-660	180

АЭРОДИНАМИЧЕСКИЕ ХАРАКТЕРИСТИКИ ВО 13-284-8

ВО 13-284-4/(15°, 20 °, 25°, 30°)-8

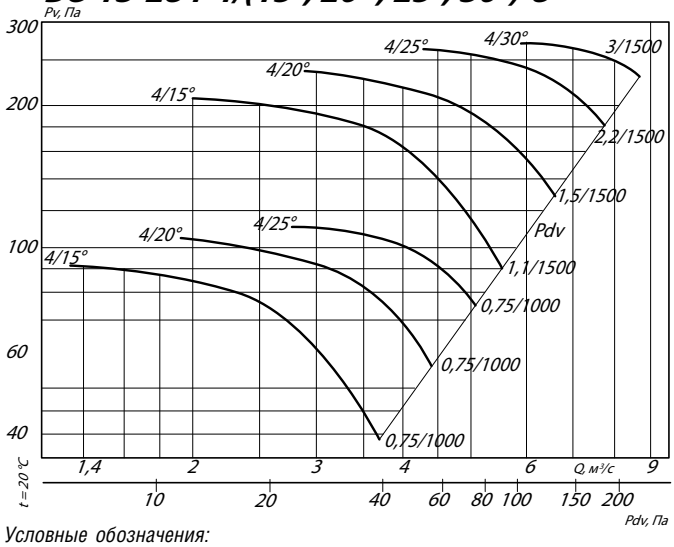

ВО 13-284-6/(15°, 20 °, 25°, 30°)-8

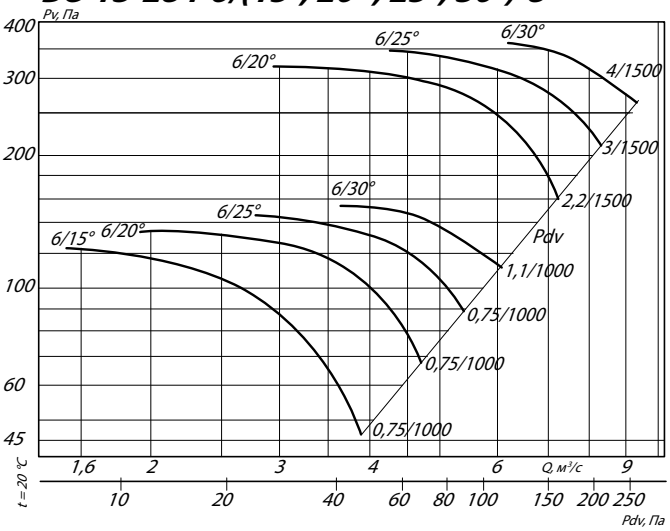

Условные обозначения:
4/30° – ВО с четырьмя лопатками и углом установки 30°
3/1500 – электродвигатель (для ВО) мощностью 3 кВт и частотой вращения 1500 об./мин

ВО 13-284-8/(20 °, 25°, 30°)-8

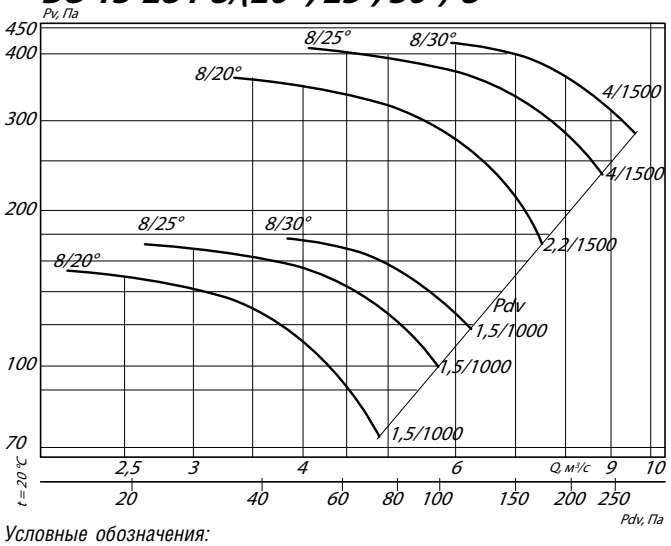

ВО 13-284-10/(20 °, 25°, 30°)-8

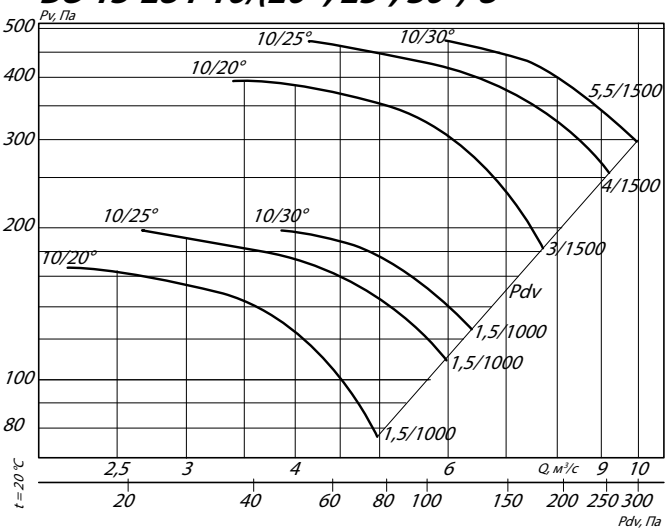

Условные обозначения:
8/30° – ВО с восемью лопатками и углом установки 30°
4/1500 – электродвигатель (для ВО) мощностью 4 кВт и частотой вращения 1500 об./мин

ВО 13-284-12к/(25°, 30°, 35°, 40°, 45°)-8

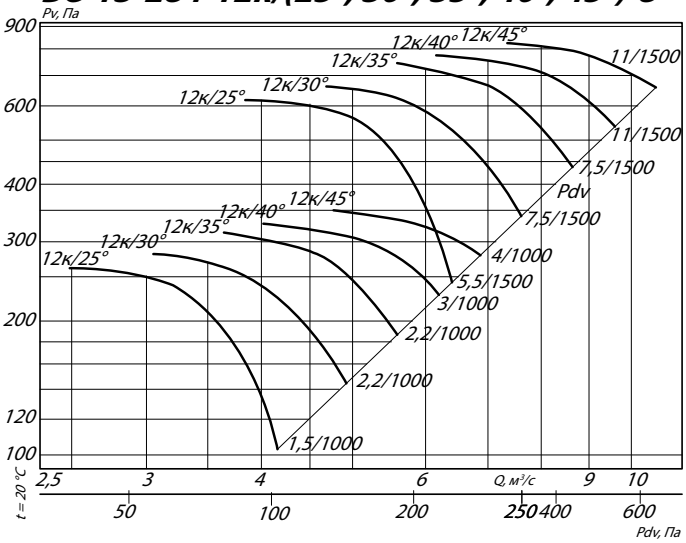

ГАБАРИТНЫЕ И ПРИСОЕДИНИТЕЛЬНЫЕ РАЗМЕРЫ ВО 13-284-8

Исполнение 1

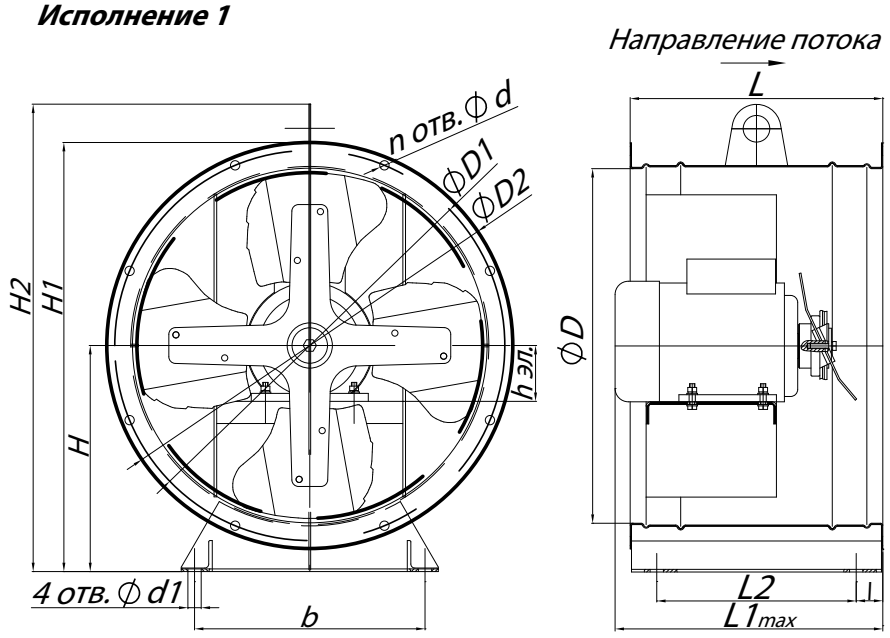

Исполнение 2

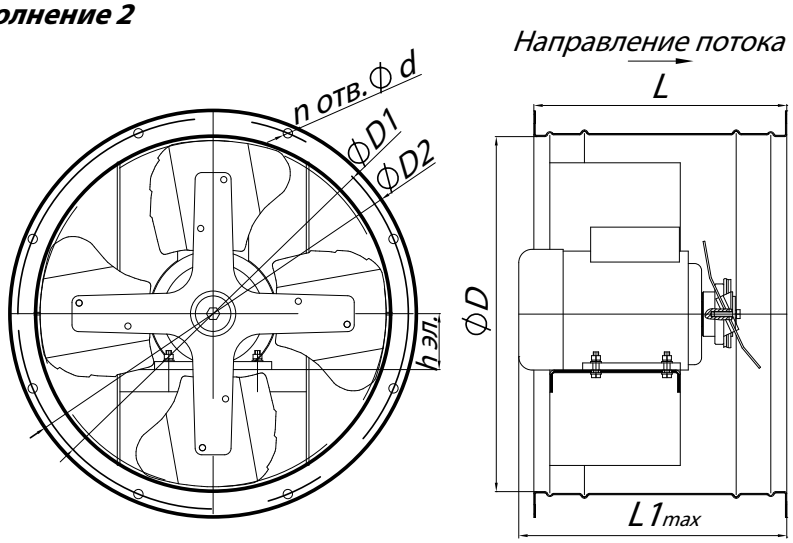

ГАБАРИТНО-ПРИСОЕДИНИТЕЛЬНЫЕ РАЗМЕРЫ ВЕНТИЛЯТОРА

Типоразмер ВО 13-284	h эл., мм	D, мм	D1, мм	D2, мм	H, мм	H1, мм	H2, мм	I, мм	L, мм	$L1_{max}$, мм	L2, мм	b, мм	d, мм	d1, мм	n, мм
№8	80 - 132	810	850	868	455	889	962	35	600	639	530	650	10,5	15	32

АКУСТИЧЕСКИЕ ХАРАКТЕРИСТИКИ ВЕНТИЛЯТОРОВ

Типоразмер ВО 13-284	Частота вращения, об/мин	Значение Lpl, дБ в октавных полосах f, Гц							Lpa, дБА
		125	250	500	1000	2000	4000	8000	
№8	1000	83	94	93	89	83	75	67	94
	1500	88	91	92	89	85	79	71	93

Аксессуары и комплектующие

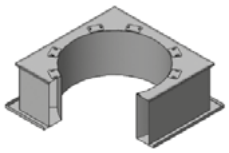

Стакан монтажный СТМ ОСВ, *стр. 292*

Преобразователи частоты, *стр. 295*

Клапан к стакану монтажному СТМ ОСВ, *стр. 297*

ТЕХНИЧЕСКИЕ ХАРАКТЕРИСТИКИ ВО 13-284-9

Исполнение 121	Типоразмер двигателя	Установочная мощность, кВт	Частота вращения РК, об/мин	Производительность, $м^3/с$	Полное давление, Па	Масса, кг
4/15°-9	100L6	2,2	1000	1,9 - 5,2	115 - 45	160
4/20°-9	100L6	2,2	1000	2,7 - 6,1	130 - 70	160
4/25°-9	100L6	2,2	1000	3,9 - 7,1	140 - 95	160
4/30°-9	100L6	2,2	1000	5,4 - 7,9	145 - 120	160
4/15°-9	100S4	3	1500	2,9 - 8,0	270 - 115	155
4/20°-9	100L4	4	1500	4,1 - 9,5	310 - 170	160
4/25°-9	112M4	5,5	1500	6,0 - 10,0	330 - 220	175
4/30°-9	132S4	7,5	1500	8,3 - 12,2	340 - 290	175
6/15°-9	100L6	2,2	1000	2,1 - 5,5	150 - 55	160
6/20°-9	100L6	2,2	1000	2,7 - 6,6	170 - 85	160
6/25°-9	100L6	2,2	1000	3,9 - 7,6	185 - 110	160
6/30°-9	112MA6	3	1000	5,1 - 8,5	195 - 140	175
6/15°-9	100L4	4	1500	3,3 - 8,5	365 - 135	160
6/20°-9	112M4	5,5	1500	4,1 - 10,2	400 - 200	175
6/25°-9	132S4	7,5	1500	6,1 - 12,9	450 - 275	195
6/30°-9	132M4	11	1500	8,0 - 13,3	470 - 2340	210
8/20°-9	100L6	2,2	1000	3,0 - 6,9	190 - 90	160
8/25°-9	112MA6	3	1000	3,7 - 8,1	215 - 120	175
8/30°-9	112MA6	3	1000	5,4 - 8,8	220 - 150	175
8/20°-9	112M4	5,5	1500	4,7 - 10,7	455 - 215	175
8/25°-9	132M4	11	1500	5,8 - 12,6	530 - 300	195
8/30°-9	132M4	11	1500	8,5 - 13,8	545 - 365	210
10/20°-9	100L6	2,2	1000	3,1 - 7,1	210 - 95	160
10/25°-9	112MA6	3	1000	3,8 - 8,5	245 - 135	175
10/30°-9	112MB6	4	1000	5,5 - 9,1	250 - 115	175
10/20°-9	132S6	7,5	1500	4,8 - 11,1	510 - 235	195
10/25°-9	132M4	11	1500	6,0 - 13,3	600 - 330	210
10/30°-9	132M4	11	1500	8,5 - 14,2	605 - 385	210

АЭРОДИНАМИЧЕСКИЕ ХАРАКТЕРИСТИКИ ВО 13-284-9

ВО 13-284-4/(15°, 20 °, 25°, 30°)-9

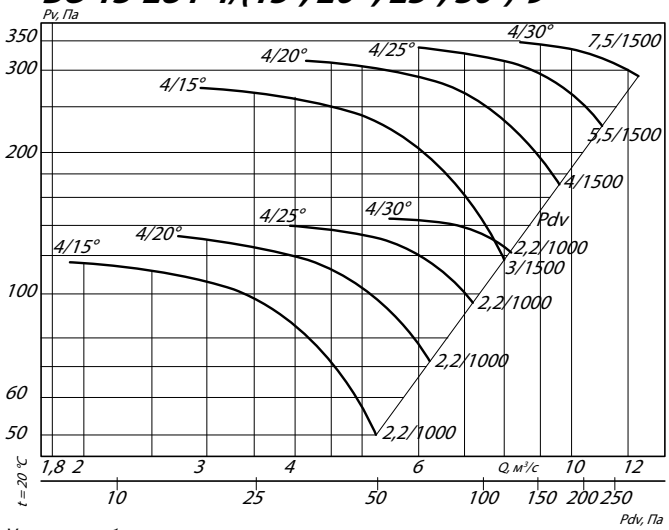

ВО 13-284-6/(15°, 20 °, 25°, 30°)-9

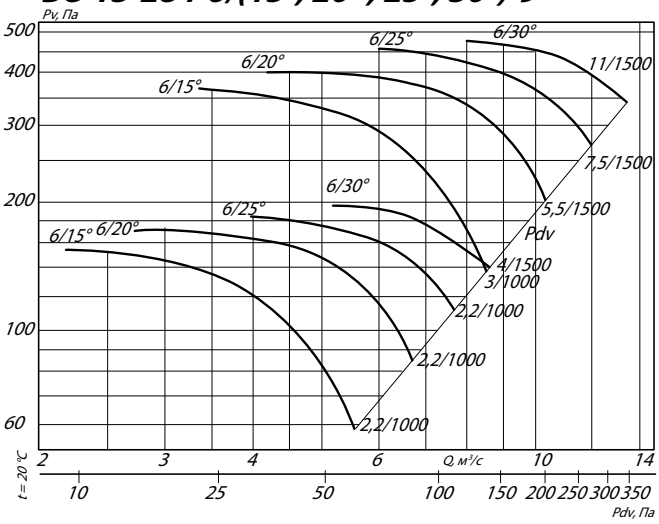

Условные обозначения:
4/30° – ВО с четырьмя лопатками и углом установки 30°
15/1000 – электродвигатель мощностью 15 кВт и частотой вращения 1000 об/мин

ВО 13-284-8/(20 °, 25°, 30°)-9

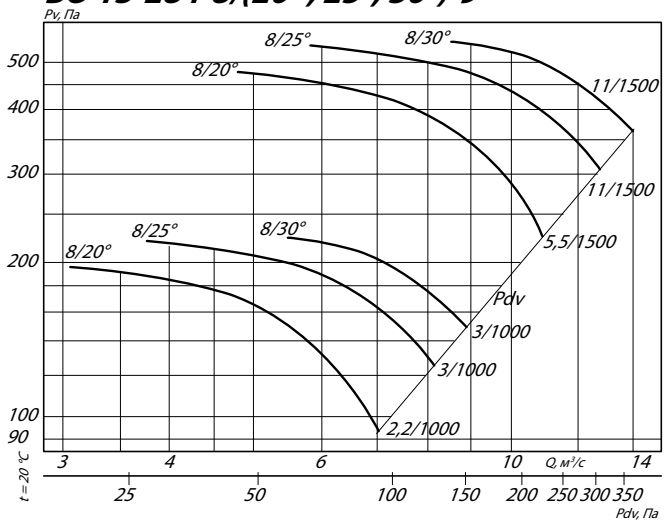

ВО 13-284-10/(20 °, 25°, 30°)-9

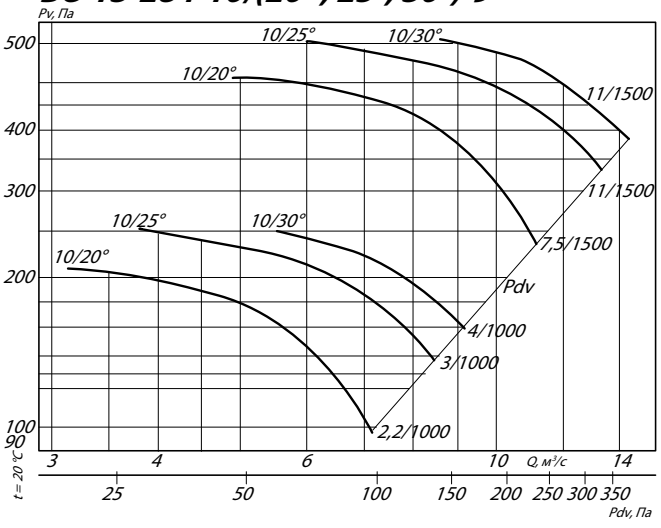

Условные обозначения:
8/30° – ВО с восемью лопатками и углом установки 30°
3/1000 – электродвигатель (для ВО) мощностью 3 кВт и частотой вращения 1000 об./мин

ГАБАРИТНЫЕ И ПРИСОЕДИНИТЕЛЬНЫЕ РАЗМЕРЫ ВО 13-284-9

Исполнение 1

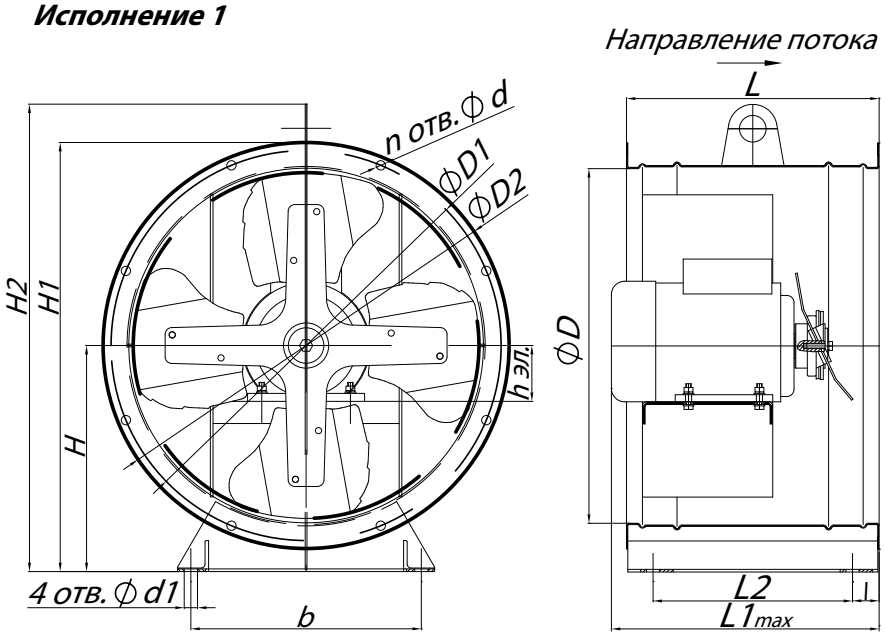

Исполнение 2

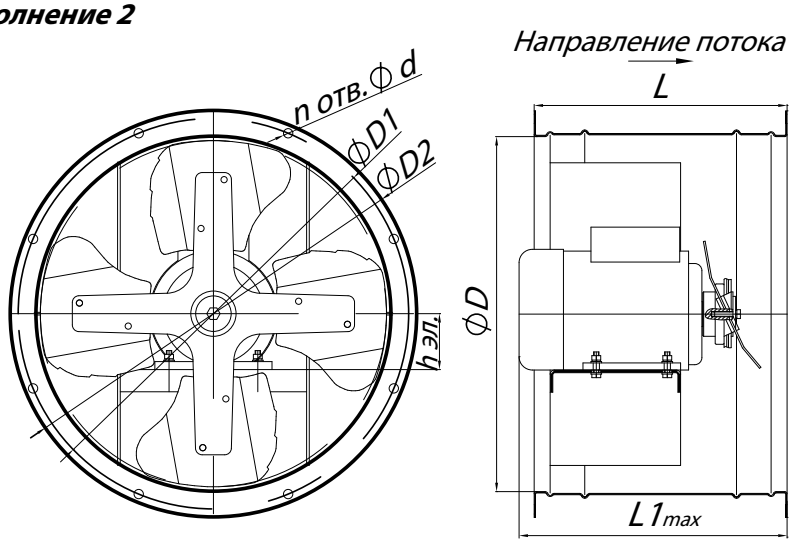

ГАБАРИТНО-ПРИСОЕДИНИТЕЛЬНЫЕ РАЗМЕРЫ ВЕНТИЛЯТОРА ВО 13-284-9

Типоразмер ВО 13-284	h эл., мм	D, мм	D1, мм	D2, мм	H, мм	H1, мм	H2, мм	l, мм	L, мм	$L1_{max}$, мм	L2, мм	b, мм	d, мм	d1, мм	n, мм
№9	112 - 160	910	950	1020	510	1020	-	25	600	699	550	750	10	15	32

АКУСТИЧЕСКИЕ ХАРАКТЕРИСТИКИ ВЕНТИЛЯТОРОВ ВО 13-284-9

Типоразмер ВО 13-284	Частота вращения, об/мин	Значение Lpl, дБ в октавных полосах f, Гц							Lpa, дБА
		125	250	500	1000	2000	4000	8000	
№9	1000	87	98	97	93	87	79	71	98
	1500	93	96	97	94	90	85	80	95

Аксессуары и комплектующие

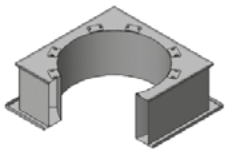

Стакан монтажный СТМ ОСВ, *стр. 292*

Преобразователи частоты, *стр. 295*

Клапан к стакану монтажному СТМ ОСВ, *стр. 297*

ТЕХНИЧЕСКИЕ ХАРАКТЕРИСТИКИ ВО 13-284-10

Исполнение 121	Типоразмер двигателя	Установочная мощность, кВт	Частота вращения РК, об/мин	Производительность, м³/с	Полное давление, Па	Масса, кг
4/15°- 10	100L6	2,2	1000	2,6-7,2	145-60	170
4/20°- 10	100L6	2,2	1000	3,7-8,5	165-90	170
4/25°- 10	100L6	2,2	1000	5,4-9,8	170-120	170
4/15°- 10	100S4	3	1500	4,0-11,0	340-145	165
4/20°- 10	112M4	5,5	1500	5,8-13,1	385-210	185
4/25°- 10	132S4	7,5	1500	8,5-15,3	420-290	205
4/30°- 10	132M4	11	1500	11,7-17,1	435-370	225
6/15°- 10	100L6	2,2	1000	3,0-7,6	190-70	170
6/20°- 10	100I6	2,2	1000	3,7-9,2	210-105	170
6/25°- 10	112MA6	3	1000	5,4-10,5	230-140	185
6/15°- 10	112M4	5,5	1500	4,6-11,7	450-170	185
6/20°- 10	132S4	7,5	1500	5,8-14,3	515-260	205
6/25°- 10	132M4	11	1500	8,5-16,4	555-340	225
6/30°- 10	132M4	11	1500	11,1-18,3	585-425	225
8/20°- 10	100L6	2,2	1000	4,2-9,5	240-115	170
8/25°- 10	112MA6	3	1000	5,2-11,2	270-155	185
8/30°- 10	112MB6	4	1000	7,5-12,2	275-185	185
8/20°- 10	132S4	7,5	1500	6,6-14,9	580-280	205
8/25°-10	132M4	11	1500	8,1-17,4	660-380	225
8/30°- 10	160S4	15	1500	11,7-19,0	670-450	315
10/20°- 10	112MA6	3	1000	4,3-9,8	260-120	185
10/25°- 10	112MB6	4	1000	5,3-11,7	305-165	185
10/30°- 10	112MB7	4	1000	7,5-12,5	305-196	185
10/20°- 10	132S4	7,5	1500	6,7-15,2	630-295	205
10/25°- 10	132M4	11	1500	8,2-18,3	750-405	225
10/30°- 10	160S4	15	1500	11,8-19,5	750-475	315
10/25°- 9	132M4	11	1500	6,0 - 13,3	600 - 330	210
10/30°- 9	132M4	11	1500	8,5 - 14,2	605 - 385	210

Исполнение К06	Типоразмер двигаеля	Установочная мощность, кВт	Частота вращения РК, об/мин	Производительность, м³/с	Полное давление, Па	Масса, кг
12к/25° -10	112MB6	4	1000	4,9-8,1	410-165	185
12к/30° - 10	132S6	5,5	1000	6,0-9,7	435-220	205
12к/35° - 10	132M6	7,5	1000	7,4-11,3	530-325	225
12к/40° - 10	160S6	11	1000	8,2-12,7	555-390	315
12к/45° - 10	160S6	11	1000	9,8-14,0	595-475	315
12к/25° - 10	160S4	15	1500	7,5-12,5	965-385	315
12к/30° - 10	160M4	18,5	1500	9,2-15,0	1030-515	340
12к/35° - 10	180M4	30	1500	11,0-16,7	1155-710	375
12к/40° - 10	180M4	30	1500	12,1-18,7	1210-850	375
12к/45° - 10	200M4	37	1500	14,8-21,2	1365-1100	450

АЭРОДИНАМИЧЕСКИЕ ХАРАКТЕРИСТИКИ ВО 13-284-10

ВО 13-284-4/(15°, 20 °, 25°, 30°)-10

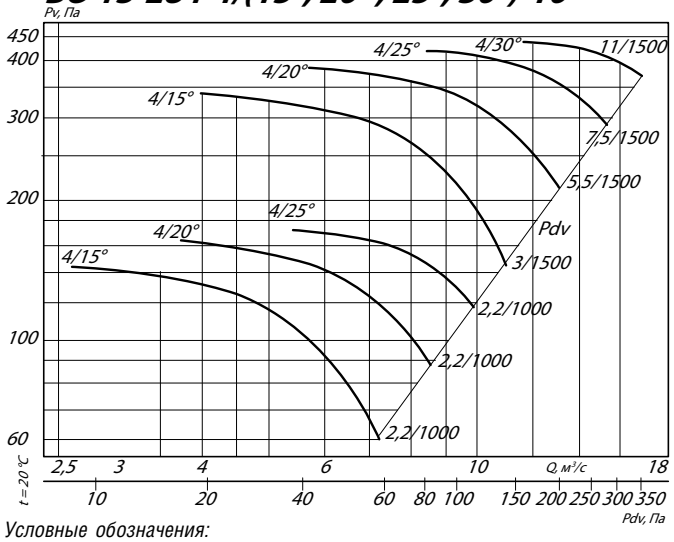

ВО 13-284-6/(15°, 20 °, 25°, 30°)-10

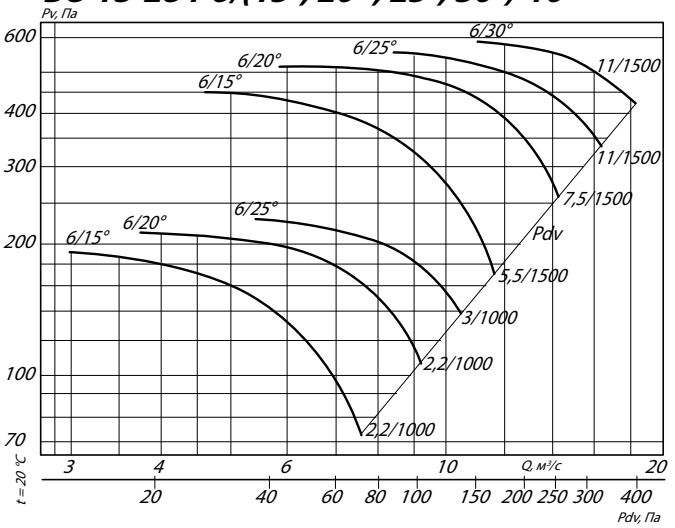

Условные обозначения:

4/30° – ВО с четырьмя лопатками и углом установки 30°

11/1500 – электродвигатель (для ВО) мощностью 11 кВт и частотой вращения 1500 об./мин

ВО 13-284-8/(20 °, 25°, 30°)-10

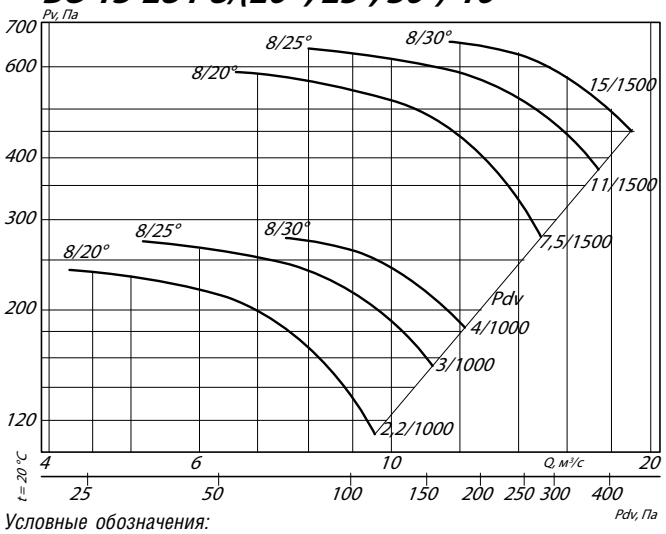

ВО 13-284-10/(20 °, 25°, 30°)-10

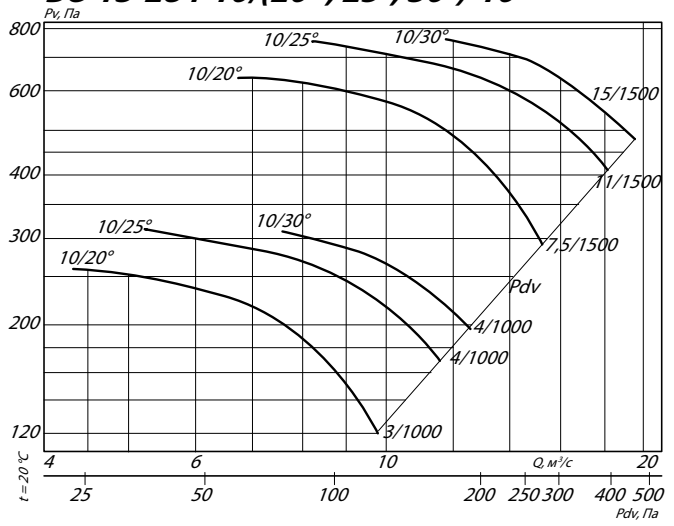

Условные обозначения:

8/30° – ВО с восемью лопатками и углом установки 30°

15/1500 – электродвигатель (для ВО) мощностью 15 кВт и частотой вращения 1500 об./мин

ВО 13-284-12к/(25°, 30°, 35°, 40°, 45°)-10

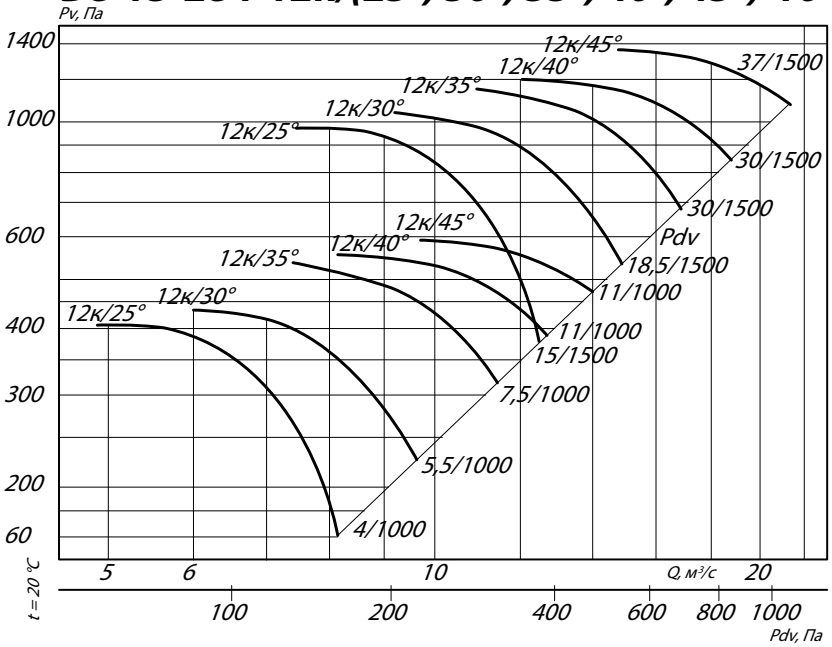

ГАБАРИТНЫЕ И ПРИСОЕДИНИТЕЛЬНЫЕ РАЗМЕРЫ ВО 13-284-10

Исполнение 1

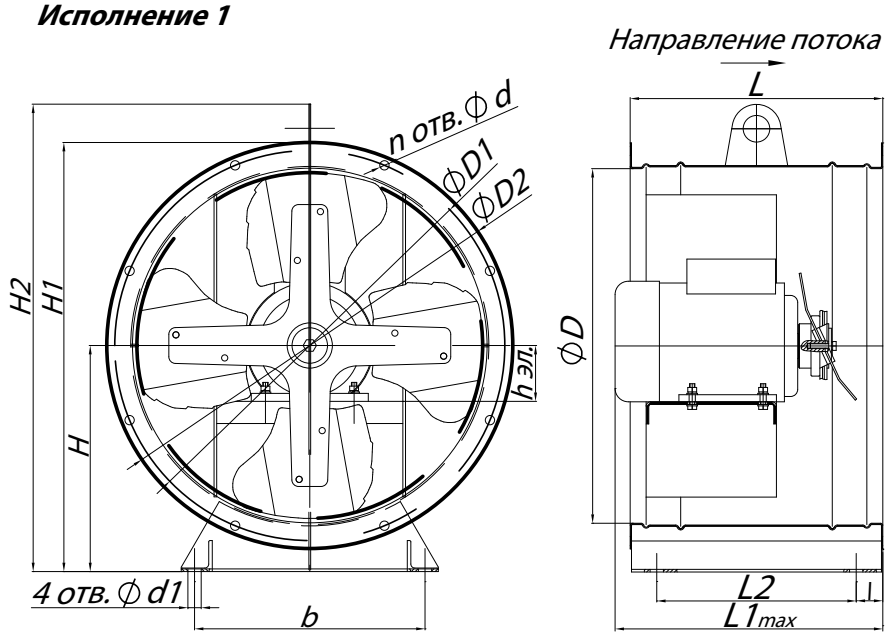

Исполнение 2

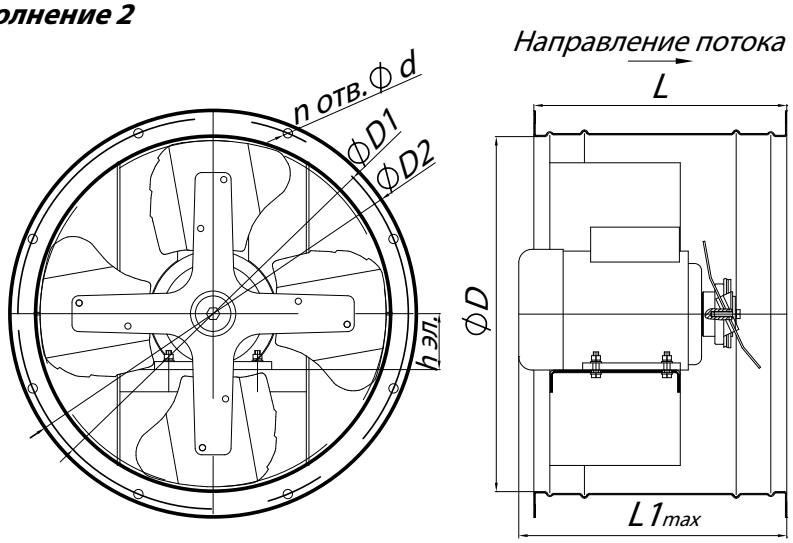

ГАБАРИТНО-ПРИСОЕДИНИТЕЛЬНЫЕ РАЗМЕРЫ ВЕНТИЛЯТОРА ВО 13-284-10

Типоразмер ВО 13-284	h эл., мм	D, мм	D1, мм	D2, мм	H, мм	H1, мм	H2, мм	l, мм	L, мм	$L1_{max}$, мм	L2, мм	b, мм	d, мм	d1, мм	n, мм
№10	100 - 180	1010	1050	1140	570	1140	-	60	650	723	530	910	10	18	32

АКУСТИЧЕСКИЕ ХАРАКТЕРИСТИКИ ВЕНТИЛЯТОРОВ ВО 13-284-10

Типоразмер ВО 13-284	Частота вращения, об/мин	Значение Lpl, дБ в октавных полосах f, Гц							Lpa, дБА
		125	250	500	1000	2000	4000	8000	
№10	1000	100	98	99	97	92	86	78	101
	1500	99	110	109	105	99	91	83	110

Аксессуары и комплектующие

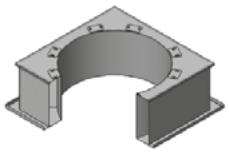

Стакан монтажный СТМ ОСВ, *стр. 292*

Преобразователи частоты, *стр. 295*

Клапан к стакану монтажному СТМ ОСВ, *стр. 297*

ТЕХНИЧЕСКИЕ ХАРАКТЕРИСТИКИ ВО 13-284-11,2

Исполнение 121	Типоразмер двигателя	Установочная мощность, кВт	Частота вращения РК, об/мин	Производительность, $м^3/с$	Полное давление, Па	Масса, кг
4/15°- 11,2	112MA8	2,2	750	2,8-7,7	100-45	240
4/20°- 11,2	112MA8	2,2	750	4,0-9,1	120-65	240
4/25°- 11,2	112MA8	2,2	750	5,8-10,5	125-85	240
4/30°- 11,2	112MB8	3	750	8,0-11,8	130-110	240
4/15°- 11,2	112MA6	3	1000	3,6-10,0	175-75	240
4/20°- 11,2	112MA6	3	1000	5,2-11,9	200-110	240
4/25°- 11,2	112MB6	4	1000	7,6-13,7	215-150	240
4/30°- 11,2	132S6	5,5	1000	10,8-15,9	240-200	260
6/15°- 11,2	112MA8	2,2	750	3,2-8,2	140-50	240
6/20°- 11,2	112MA8	2,2	750	4,0-9,9	155-75	240
6/25°- 11,2	112MAB8	3	750	5,8-11,3	165-100	240
6/30°- 11,2	112MB8	3	750	7,6-12,6	175-125	240
6/15°- 11,2	112MB6	4	1000	4,2-10,6	240-90	240
6/20°- 11,2	112MB6	4	1000	5,2-12,8	260-130	240
6/25°- 11,2	132M6	7,5	1000	7,8-15,2	300-185	240
6/30°- 11,2	160S6	11	1000	10,3-17,0	320-230	275
8/20°- 11,2	112AM8	2,2	750	4,5-10,3	175-80	240
8/25°- 11,2	112MB8	3	750	5,5-12,0	200-110	240
8/30°- 11,2	132S8	4	750	8,1-13,1	205-135	260
8/20°- 11,2	132S6	5,5	1000	6,1-13,8	320-150	260
8/25°- 11,2	132M6	7,5	1000	7,4-16,1	360-200	275
8/30°- 11,2	160S6	11	1000	10,9-17,6	370-240	410
10/20°- 11,2	112MB8	3	750	4,6-10,5	190-85	240
10/25°- 11,2	132S8	4	750	5,7-12,6	225-120	260
10/30°- 11,2	132S8	4	750	8,1-13,5	230-145	260
10/20°- 11,2	132M6	7,5	1000	6,2-14,1	340-160	260
10/25°- 11,2	160S6	11	1000	7,6-16,9	410-220	410
10/30°- 11,2	160S6	11	1000	10,9-18,1	420-260	410

АЭРОДИНАМИЧЕСКИЕ ХАРАКТЕРИСТИКИ ВО 13-284-11,2

ВО 13-284-4/(15°, 20 °, 25°, 30°)-11,2

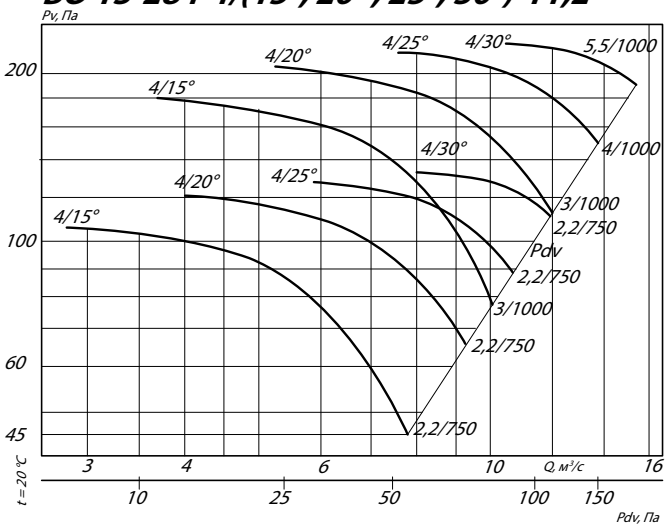

ВО 13-284-6/(15°, 20 °, 25°, 30°)-11,2

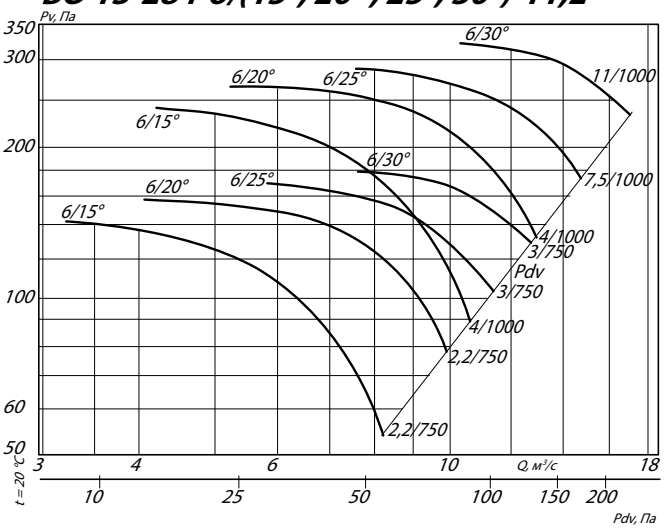

Условные обозначения:
4/30° – ВО с четырьмя лопатками и углом установки 30°
5,5/1000 – электродвигатель (для ВО) мощностью 5,5 кВт и частотой вращения 1000 об./мин

ВО 13-284-8/(20 °, 25°, 30°)-11,2

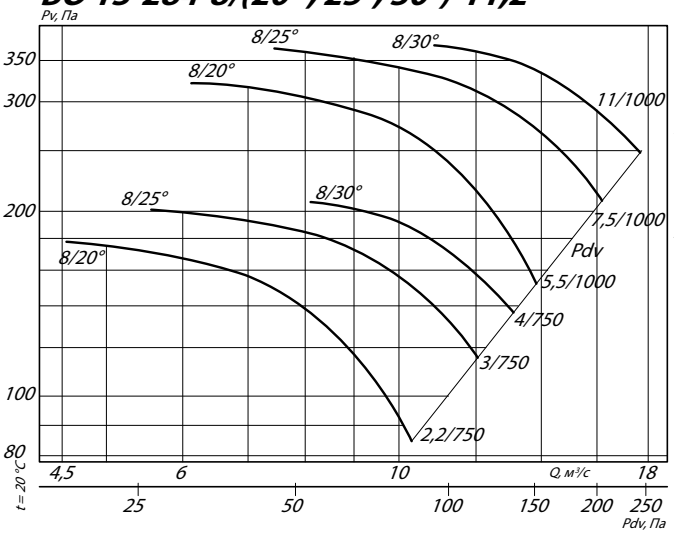

ВО 13-284-10/(20 °, 25°, 30°)-11,2

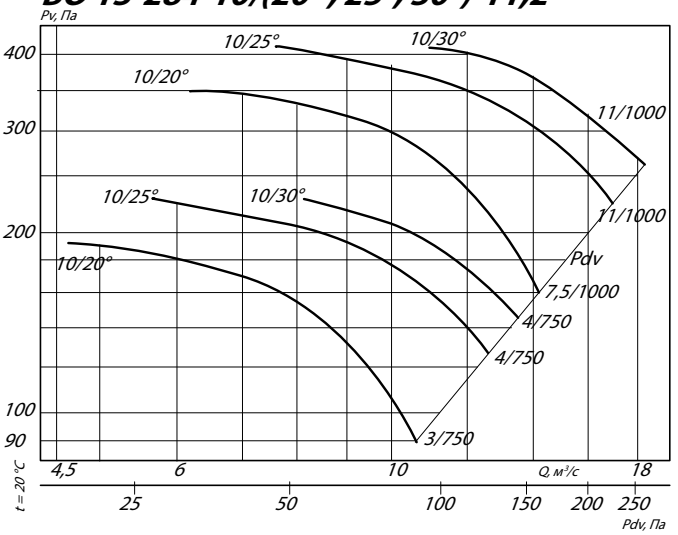

Условные обозначения:
8/30° – ВО с восемью лопатками и углом установки 30°
15/1000 – электродвигатель мощностью 15 кВт и частотой вращения 1000 об/мин

ГАБАРИТНЫЕ И ПРИСОЕДИНИТЕЛЬНЫЕ РАЗМЕРЫ ВО 13-284-11,2

Исполнение 1

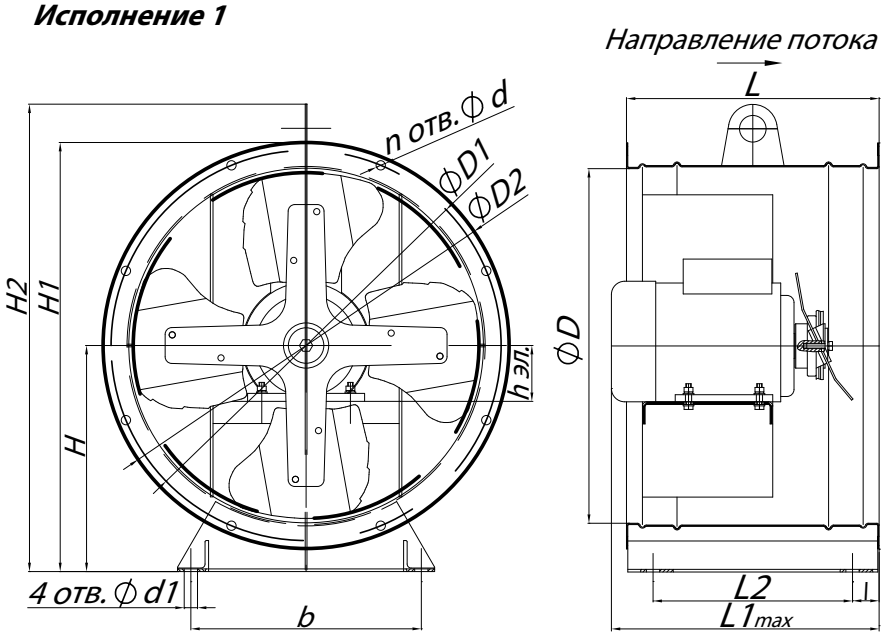

Исполнение 2

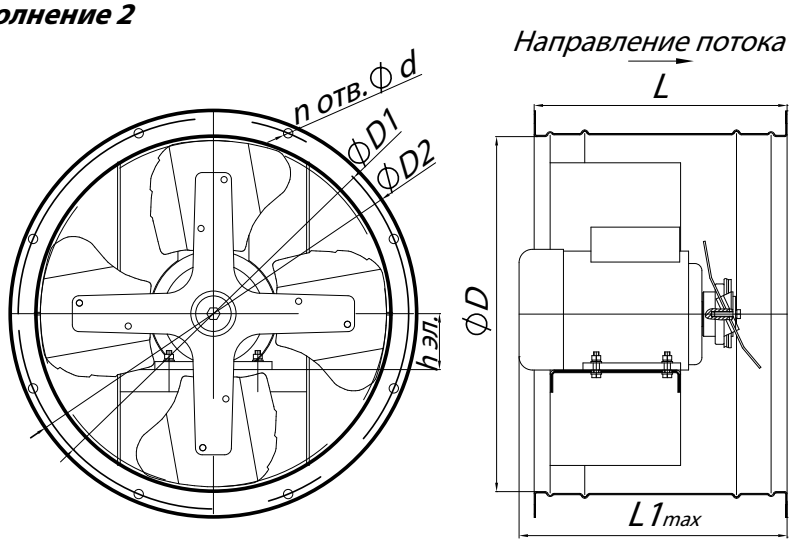

ГАБАРИТНО-ПРИСОЕДИНИТЕЛЬНЫЕ РАЗМЕРЫ ВЕНТИЛЯТОРА ВО 13-284-11,2

Типоразмер ВО 13-284	h эл., мм	D, мм	D1, мм	D2, мм	H, мм	H1, мм	H2, мм	l, мм	L, мм	$L1_{max}$, мм	L2, мм	b, мм	d, мм	d1, мм	n, мм
№11,2	112	1130	1180	1250	625	1250	-	25	600	600	550	1020	10	15	32

АКУСТИЧЕСКИЕ ХАРАКТЕРИСТИКИ ВЕНТИЛЯТОРОВ ВО 13-284-11,2

Типоразмер ВО 13-284	Частота вращения, об/мин	Значение Lpl, дБ в октавных полосах f, Гц							Lpa, дБА
		125	250	500	1000	2000	4000	8000	
№11,2	750	88	99	98	94	88	80	72	99
	1000	100	103	105	102	97	92	87	103

Аксессуары и комплектующие

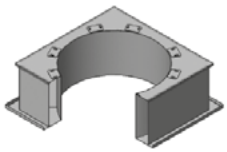

Стакан монтажный СТМ ОСВ, *стр. 292*

Преобразователи частоты, *стр. 295*

Клапан к стакану монтажному СТМ ОСВ, *стр. 297*

ТЕХНИЧЕСКИЕ ХАРАКТЕРИСТИКИ ВО 13-284-12,5

Исполнение 121	Типоразмер двигателя	Установочная мощность, кВт	Частота вращения РК, об/мин	Производительность, м³/с	Полное давление, Па	Масса, кг
4/15°- 12,5	112MB8	3	750	3,9-10,8	130-55	255
4/20°- 12,5	112MB8	3	750	5,6-12,8	150-80	255
4/25°- 12,5	112MB8	3	750	8,2-14,7	160-110	255
4/30°- 12,5	112MB8	3	750	11,2 - 16,5	165-140	255
4/15°- 12,5	112MB6	4	1000	5,1-14,0	220-95	255
4/20°- 12,5	112MB6	4	1000	7,3-16,6	255-140	255
4/25°- 12,5	132S6	5,5	1000	10,9-19,8	290-200	280
4/30°- 12,5	132M6	7,5	1000	15,1-22,1	300-255	295
6/15°- 12,5	112MB8	3	750	4,5-11,4	175-65	255
6/20°- 12,5	112MB8	3	750	5,6-13,8	195-100	255
6/25°- 12,5	132S8	4	750	8,2-15,7	210-130	280
6/30°- 12,5	132S8	4	750	10,7-17,6	220-160	280
6/15°- 12,5	112MB6	4	1000	5,8-14,8	295-110	255
6/20°- 12,5	132M6	7,5	1000	7,6-18,5	350-175	295
6/25°- 12,5	160S6	11	1000	10,9-21,1	380-235	435
6/30°- 12,5	160S6	11	1000	14,3-23,7	400-290	435
8/20°- 12,5	132S8	4	750	6,3-14,3	220-105	280
8/25°- 12,5	132S8	4	750	7,8-16,8	250-145	280
8/30°- 12,5	132M8	5,5	750	11,3-18,3	255-170	295
8/20°- 12,5	132M6	7,5	1000	8,5-19,3	400-190	295
8/25°- 12,5	160S6	11	1000	10,4-22,5	450-260	435
8/30°- 12,5	160M6	15	1000	15,2-24,6	460-310	460
10/20°- 12,5	132S8	4	750	6,5 - 14,7	240-110	280
10/25°- 12,5	132S8	4	750	7,9 - 17,6	285 - 155	280
10/30°- 12,5	132M8	5,5	750	11,4-18,8	285-180	295
10/20°- 12,5	132M6	7,5	1000	8,7-19,7	435-200	295
10/25°- 12,5	160S6	11	1000	10,6 - 23,6	515-280	435
10/30°- 12,5	160M6	15	1000	15,2-25,2	515-325	460

Исполнение К06	Типоразмер двигаеля	Установочная мощность, кВт	Частота вращения РК, об/мин	Производительность, м³/с	Полное давление, Па	Масса, кг
12к/25° - 12,5	132M8	5,5	750	7,3-12,2	380-150	295
12к/30° - 12,5	160S8	7,5	750	9,0-14,6	405-200	435
12к/35° - 12,5	160M8	11	750	10,7-16,3	450-275	460
12к/40° - 12,5	160M8	11	750	11,8-18,3	470-330	460
12к/45° - 12,5	180M8	15	750	14,1-20,1	505 - 405	495
12к/25° - 12,5	160M6	15	750	9,9-16,6	695-280	460
12к/30° - 12,5	180M6	18,5	750	12,2-19,8	740-370	495
12к/35° - 12,5	200M6	22	750	14,5-22,1	830-510	570
12к/40° - 12,5	200L6	30	750	16,0-24,8	870-610	610
12к/45° - 12,5	225M6	37	750	19,1-27,3	930-740	655

АЭРОДИНАМИЧЕСКИЕ ХАРАКТЕРИСТИКИ ВО 13-284-12,5

ВО 13-284-4/(15°, 20 °, 25°, 30°)-12,5

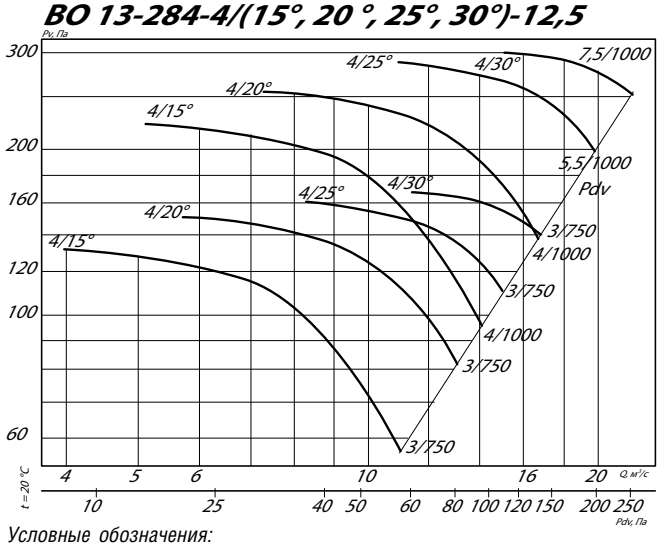

Условные обозначения:
4/30° – ВО с четырьмя лопатками и углом установки 30°
3/750 – электродвигатель (для ВО) мощностью 3 кВт
и частотой вращения 750 об./мин

ВО 13-284-6/(15°, 20 °, 25°, 30°)-12,5

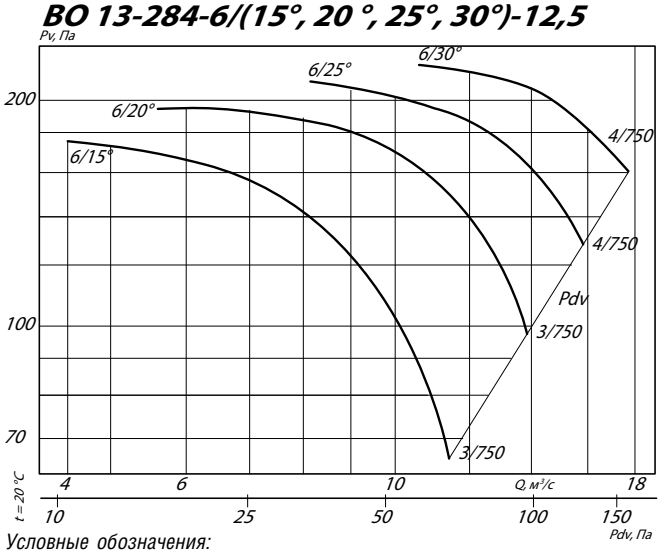

Условные обозначения:
6/30° – ВО с шестью лопатками и углом установки 30°
4/750 – электродвигатель (для ВО) мощностью 4 кВт
и частотой вращения 750 об./мин

ВО 13-284-6/(15°, 20 °, 25°, 30°)-12,5

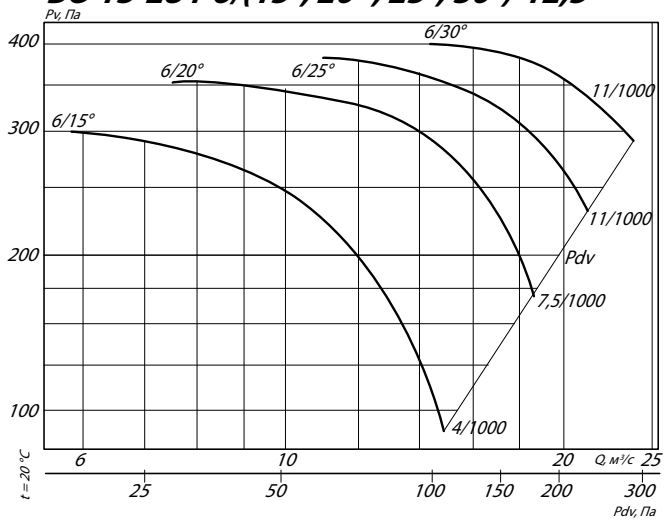

Условные обозначения:
6/30° – ВО с шестью лопатками и углом установки 30°
4/750 – электродвигатель (для ВО) мощностью 4 кВт
и частотой вращения 750 об./мин

ВО 13-284-8/(20 °, 25°, 30°)-12,5

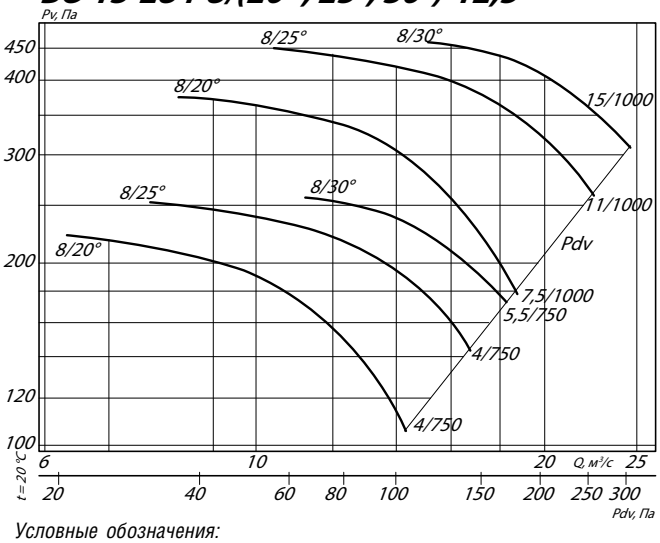

Условные обозначения:
8/30° – ВО с восемью лопатками и углом установки 30°
15/1000 – электродвигатель мощностью 15 кВт и частотой вращения
1000 об/мин

ВО 13-284-10/(20 °, 25°, 30°)-12,5

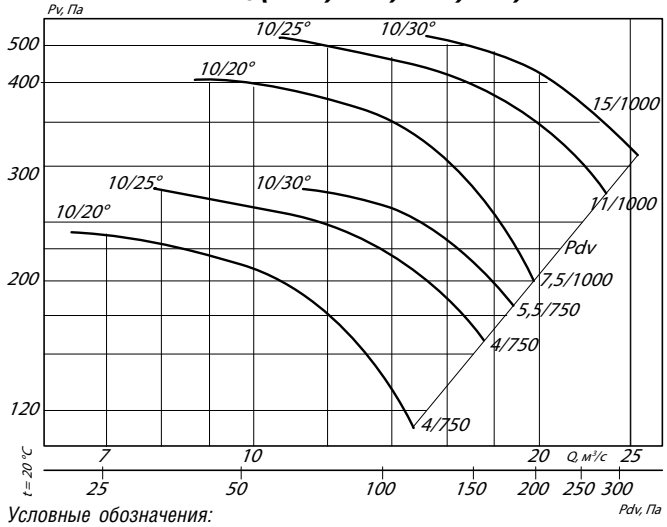

Условные обозначения:
8/30° – ВО с восемью лопатками и углом установки 30°
15/1000 – электродвигатель мощностью 15 кВт и частотой вращения
1000 об/мин

ВО 13-284-12к/(25°, 30°, 35°, 40°, 45°)-12,5

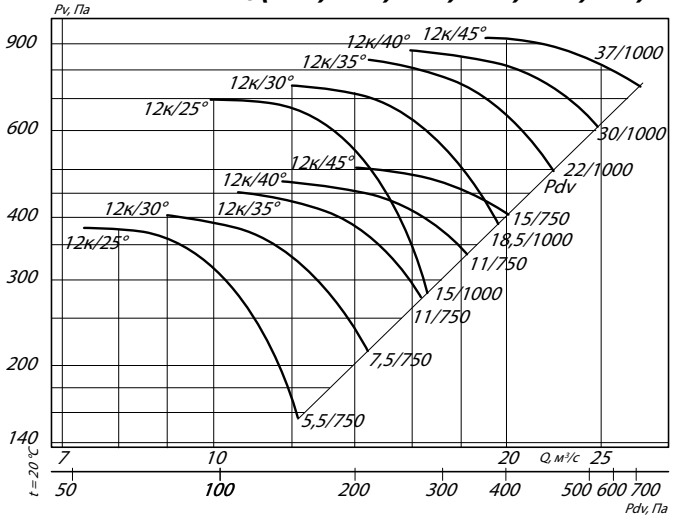

ГАБАРИТНЫЕ И ПРИСОЕДИНИТЕЛЬНЫЕ РАЗМЕРЫ ВО 13-284-12,5

Исполнение 1

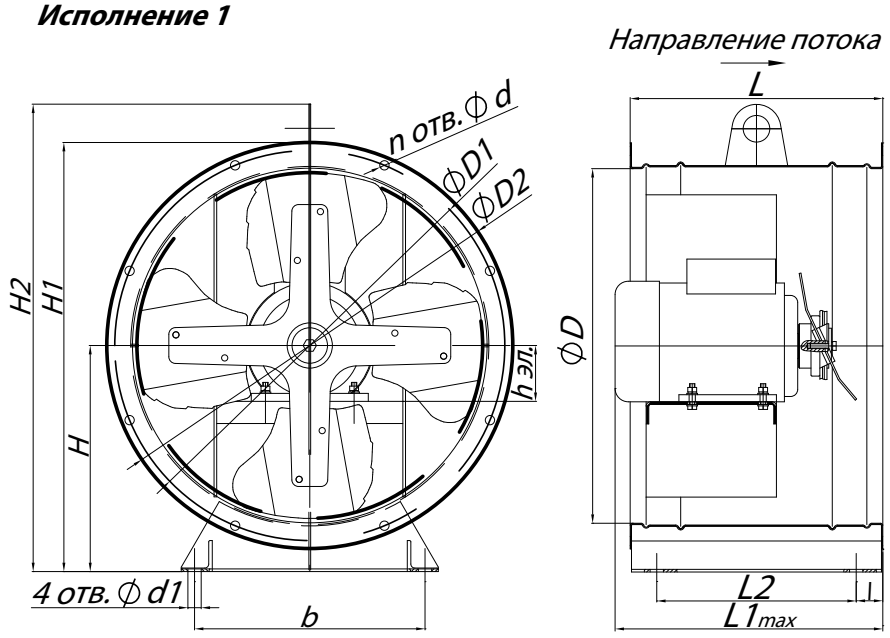

Исполнение 2

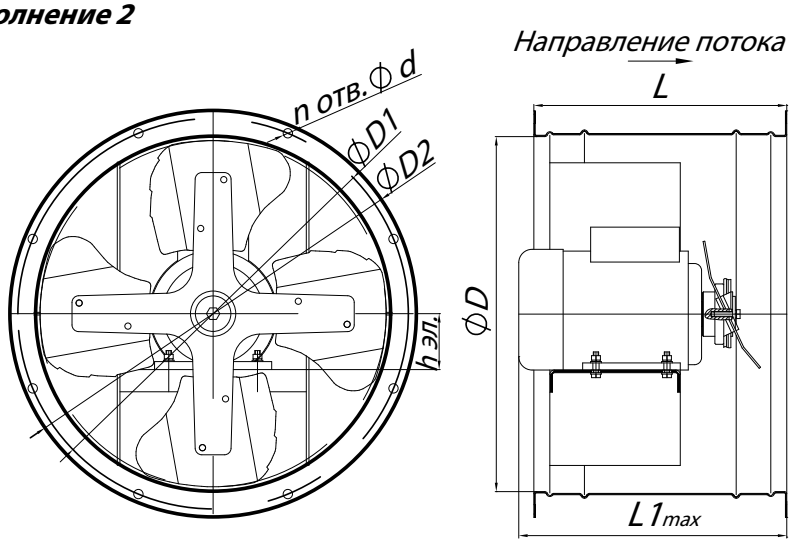

Конструкторский отдел оставляет за собой право для улучшения качества выпускаемой продукции вносить изменения размеров и комплектации без уведомления.

ГАБАРИТНО-ПРИСОЕДИНИТЕЛЬНЫЕ РАЗМЕРЫ ВЕНТИЛЯТОРА ВО 13-284-12,5

Типоразмер ВО 13-284	h эл., мм	D, мм	D1, мм	D2, мм	H, мм	H1, мм	H2, мм	I, мм	L, мм	$L1_{max}$, мм	L2, мм	b, мм	d, мм	d1, мм	n, мм
№12,5	132-160	1260	1300	1390	695	1390	-	35	750	753	680	1120	10	15	32

АКУСТИЧЕСКИЕ ХАРАКТЕРИСТИКИ ВЕНТИЛЯТОРОВ ВО 13-284-12,5

Типоразмер ВО 13-284	Частота вращения, об/мин	Значение Lpl, дБ в октавных полосах f, Гц							Lpa, дБА
		125	250	500	1000	2000	4000	8000	
№12,5	750	94	99	100	96	90	83	73	100
	1000	100	105	106	102	96	89	79	106

Аксессуары и комплектующие

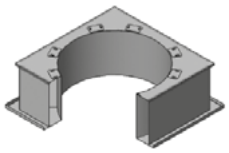

***Стакан монтажный СТМ ОСВ**, стр. 292*

***Преобразователи частоты**, стр. 295*

***Клапан к стакану монтажному СТМ ОСВ**, стр. 297*

ТЕХНИЧЕСКИЕ ХАРАКТЕРИСТИКИ ВО 13-284-16

Исполнение 121	Типоразмер двигателя	Установочная мощность, кВт	Частота вращения РК, об/мин	Производительность, м³/с	Полное давление, Па	Масса, кг
4/15°- 16	160M8	11	750	8,5-23,3	230-98	660
4/20°- 16	160M8	11	750	12,1-27,5	260-145	660
4/25°- 16	160M8	11	750	17,6-31,8	275-190	660
4/30°- 16	160M8	11	750	24,3-35,5	285-245	660
6/15°- 16	160M8	11	750	9,7-24,6	305-115	660
6/20°- 16	160M8	11	750	12,1-29,7	340-170	660
6/25°- 16	180M8	15	750	17,6-34,0	365-225	695
6/30°- 16	180M8	15	750	23,0-38,1	385-280	695
8/20°- 16	160M8	11	750	13,7-30,9	385-185	660
8/25°- 16	180M8	15	750	16,7-36,1	435-250	695
8/30°- 16	180M8	18,5	750	24,4-39,5	445-300	695
10/20°- 16	160M8	11	750	13,9-31,7	415-195	660
10/25°- 16	180M8	15	750	17,1-38,0	495-270	695
10/30°- 16	200L8	22	750	24,5-40,6	495-315	810

Исполнение К06	Типоразмер двигаеля	Установочная мощность, кВт	Частота вращения РК, об/мин	Производительность, м³/с	Полное давление, Па	Масса, кг
12к/25° - 16	200M8	18,5	750	15,3-25,6	620-250	770
12к/30° - 16	225M8	30	750	18,9-30,7	660-330	855
12к/35° - 16	250S8	37	750	22,4-34,2	740-450	990
12к/40° - 16	250S8	37	750	24,8-38,2	775-540	990
12к/45° - 16	250M8	45	750	29,5-42,2	825-660	1040

АЭРОДИНАМИЧЕСКИЕ ХАРАКТЕРИСТИКИ ВО 13-284-16

ВО 13-284-4/(15°, 20 °, 25°, 30°)-16

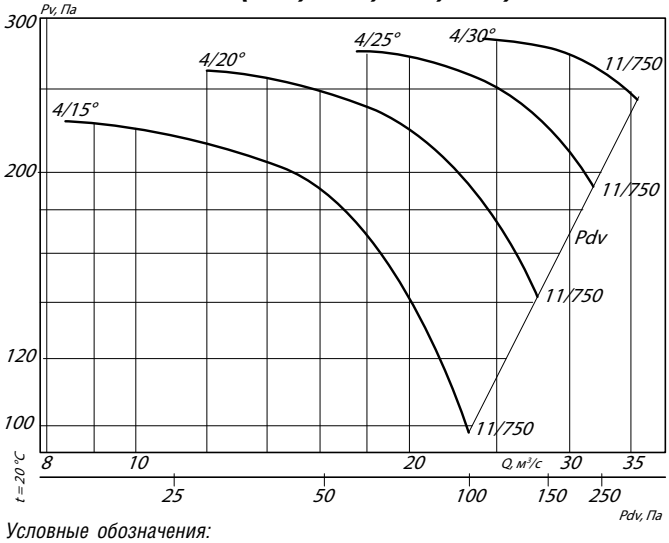

ВО 13-284-6/(15°, 20 °, 25°, 30°)-16

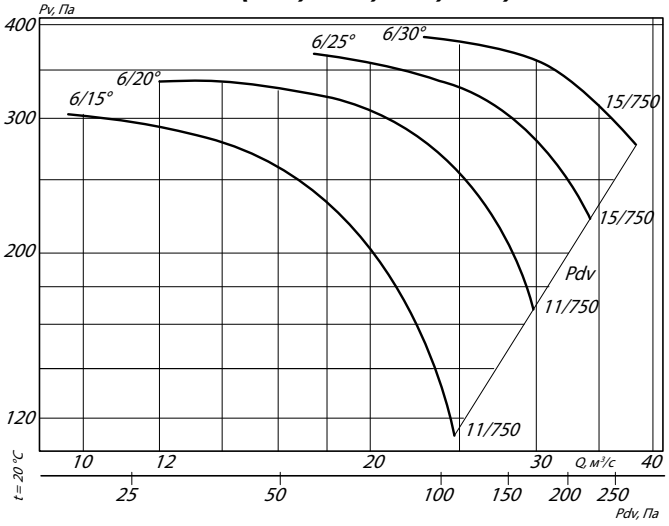

Условные обозначения:
4/30° – ВО с четырьмя лопатками и углом установки 30°
11/750 – электродвигатель (для ВО) мощностью 11 кВт и частотой вращения 750 об./мин

ВО 13-284-8/(20 °, 25°, 30°)-16

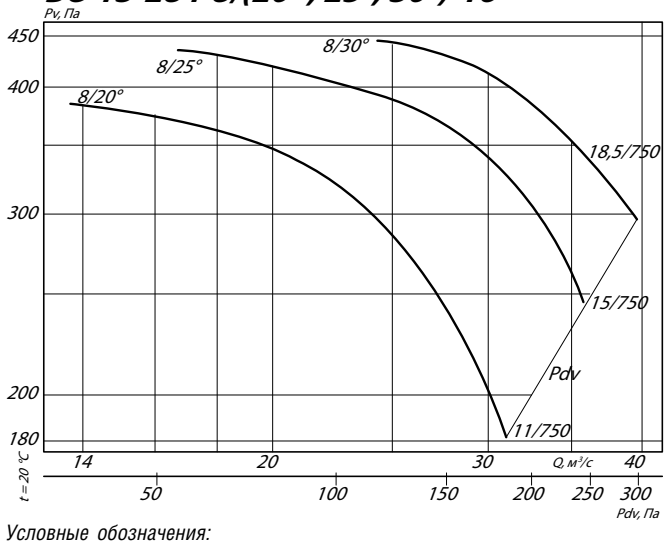

ВО 13-284-10/(20 °, 25°, 30°)-16

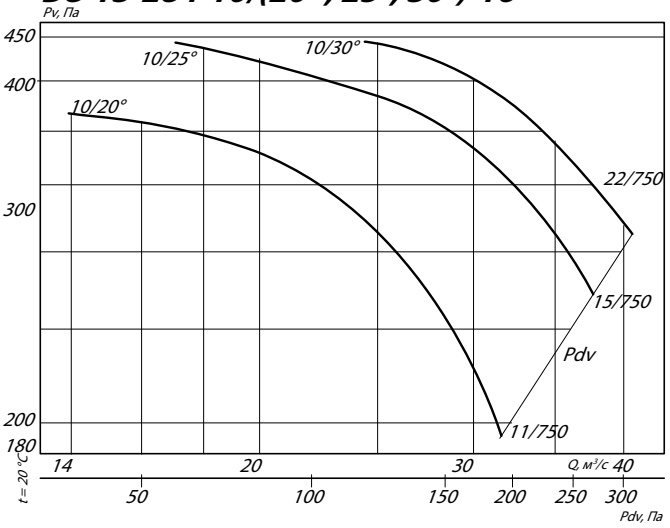

Условные обозначения:
8/30° – ВО с восемью лопатками и углом установки 30°
18,5/750 – электродвигатель (для ВО) мощностью 18,5 кВт и частотой вращения 750 об./мин

ВО 13-284-12к/(25°, 30 °, 35°, 40°, 45°)-16

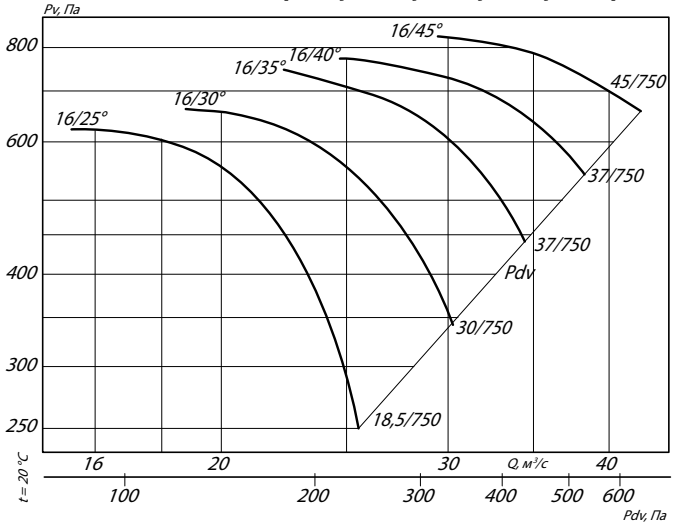

ГАБАРИТНЫЕ И ПРИСОЕДИНИТЕЛЬНЫЕ РАЗМЕРЫ ВО 13-284-16

Исполнение 1

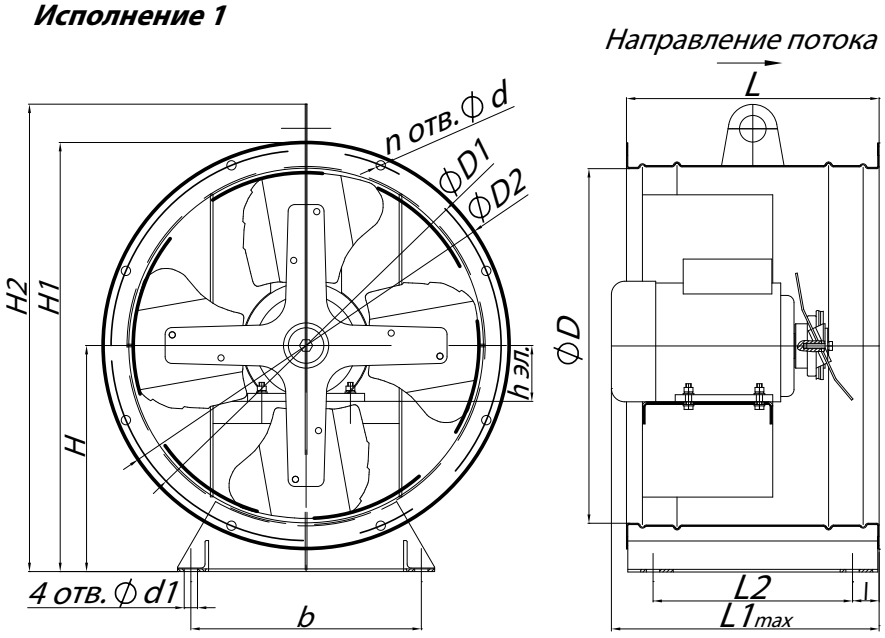

Исполнение 2

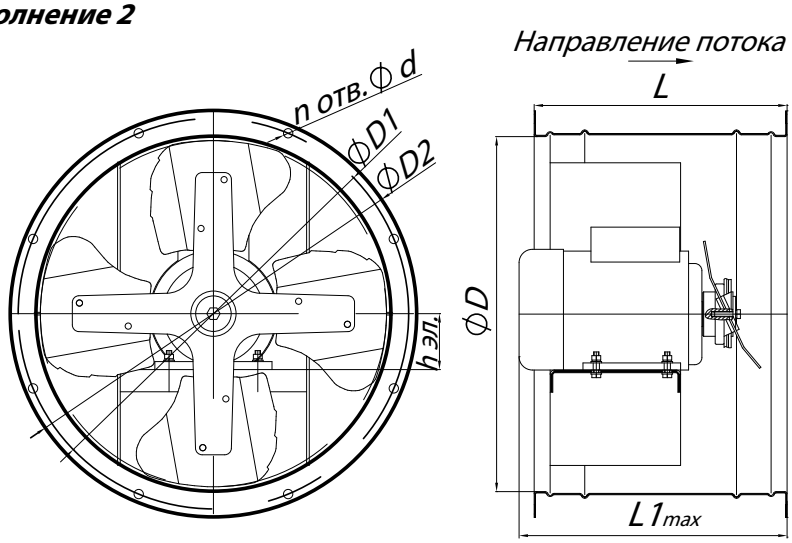

ГАБАРИТНО-ПРИСОЕДИНИТЕЛЬНЫЕ РАЗМЕРЫ ВЕНТИЛЯТОРА ВО 13-284-16

Типоразмер ВО 13-284	h эл., мм	D, мм	D1, мм	D2, мм	H, мм	H1, мм	H2, мм	l, мм	L, мм	$L1_{max}$, мм	L2, мм	b, мм	d, мм	d1, мм	n, мм
№16	160-250	1615	1700	1760	880	1760	-	50	1000	1200	900	1650	12	24	28

АКУСТИЧЕСКИЕ ХАРАКТЕРИСТИКИ ВЕНТИЛЯТОРОВ ВО 13-284-16

Типоразмер ВО 13-284	Частота вращения, об/мин	Значение Lpl, дБ в октавных полосах f, Гц							Lpa, дБА
		125	250	500	1000	2000	4000	8000	
№16	750	102	107	108	105	99	93	85	108

Аксессуары и комплектующие

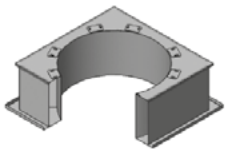

Стакан монтажный СТМ ОСВ, *стр. 292*

Преобразователи частоты, *стр. 295*

Клапан к стакану монтажному СТМ ОСВ, *стр. 297*

ТЕХНИЧЕСКИЕ ХАРАКТЕРИСТИКИ ВО 13-284-20

Исполнение 121	Типоразмер двигателя	Установочная мощность, кВт	Частота вращения РК, об/мин	Производительность, м³/с	Полное давление, Па	Масса, кг
4/15°- 20	225М8	30	750	16,6-45,5	360-155	1270
4/20°- 20	225М8	30	750	23,7-53,8	410-225	1270
4/25°- 20	225М8	30	750	34,3-62,0	430-300	1270
4/30°- 20	250S8	37	750	47,3-69,4	450-380	1400
6/15°- 20	225М8	30	750	19,0-48,1	475-180	1270
6/20°- 20	225М8	30	750	23,7-58,0	530-265	1270
6/25°- 20	250S8	37	750	34,3-66,3	570-350	1400
6/30°- 20	280S8	55	750	45,0-74,4	605-435	1700
8/20°- 20	225М8	30	750	26,8 - 60,4	600 - 285	1270
8/25°- 20	250М8	45	750	32,7-70,6	680-390	1450
8/30°- 20	280S8	55	750	47,6 - 77,0	690 - 465	1700
10/20°- 20	250S8	37	750	27,2-61,8	650-305	1400
10/25°- 20	280S8	55	750	33,4-74,1	770-420	1700
10/30°- 20	280М8	75	750	47,8-79,2	770-490	1750

Исполнение К06	Типоразмер двигаеля	Установочная мощность, кВт	Частота вращения РК, об/мин	Производительность, м³/с	Полное давление, Па	Масса, кг
12к/25° - 20	280М8	75	750	30-50	970-390	1750
12к/30° - 20	280М8	75	750	37-60	1030-515	1750
12к/35° - 20	315М8	110	750	44-67	1155-710	2020

АЭРОДИНАМИЧЕСКИЕ ХАРАКТЕРИСТИКИ ВО 13-284-20

ВО 13-284-4/(15°, 20 °, 25°, 30°)-20

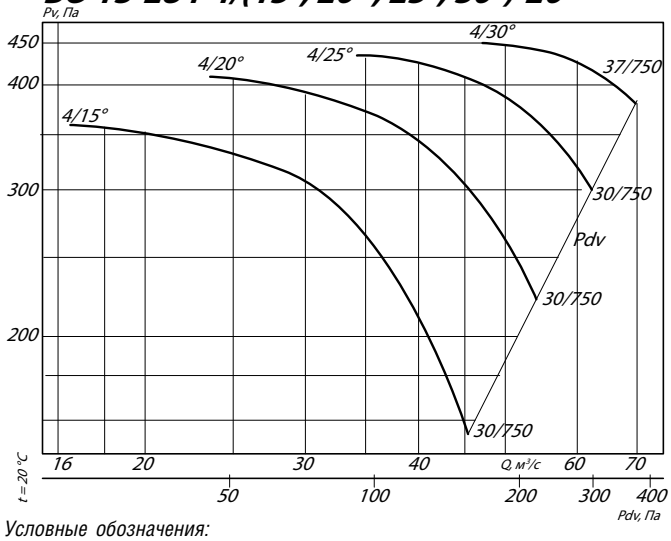

ВО 13-284-6/(15°, 20 °, 25°, 30°)-20

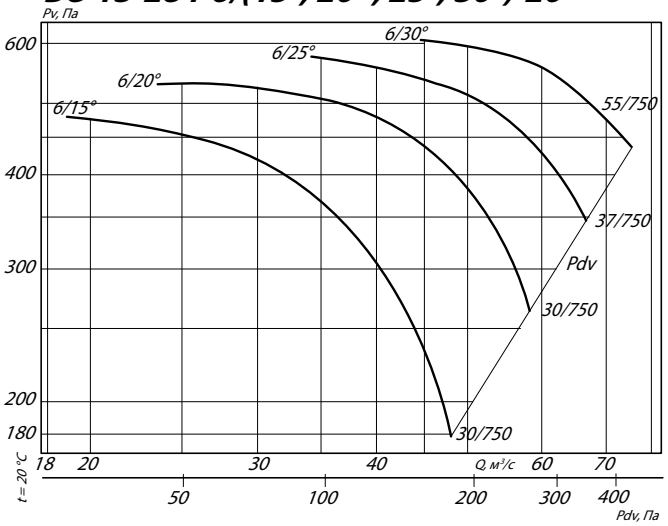

Условные обозначения:
4/30° – ВО с четырьмя лопатками и углом установки 30°
37/750 – электродвигатель (для ВО) мощностью 37 кВт и частотой вращения 750 об./мин

ВО 13-284-8/(20 °, 25°, 30°)-20

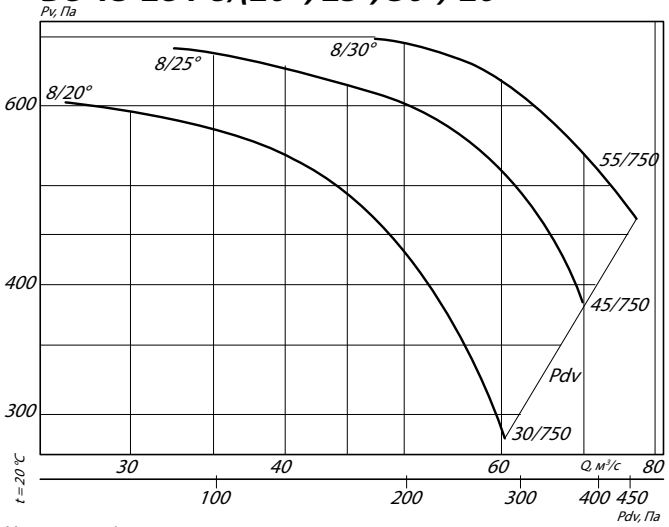

ВО 13-284-10/(20 °, 25°, 30°)-20

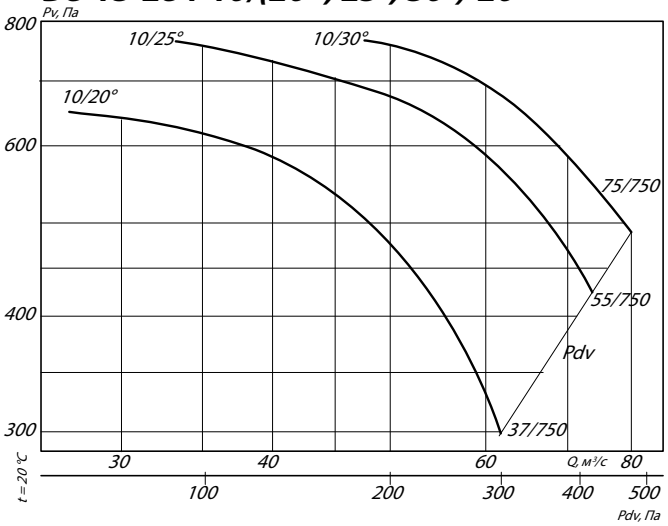

Условные обозначения:
6/30° – ВО с шестью лопатками и углом установки 30°
55/750 – электродвигатель (для ВО) мощностью 55 кВт и частотой вращения 750 об./мин

ВО 13-284-12к/(25°, 30°, 35°)-20

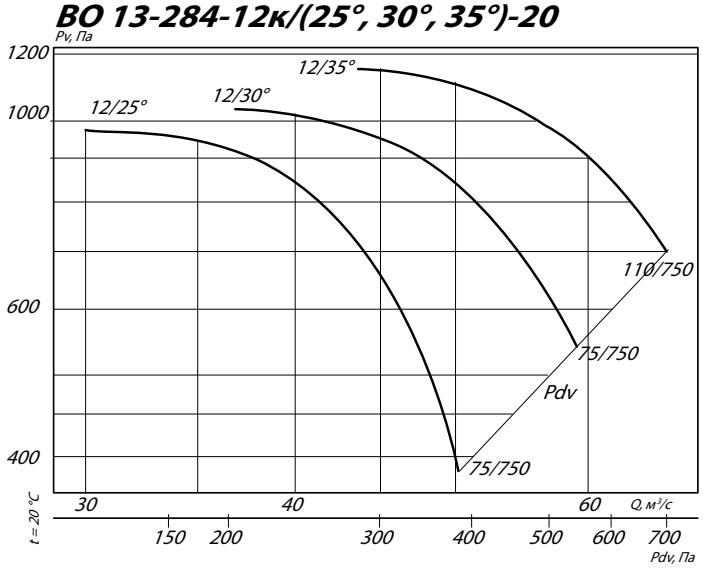

ГАБАРИТНЫЕ И ПРИСОЕДИНИТЕЛЬНЫЕ РАЗМЕРЫ ВО 13-284-20

Исполнение 1

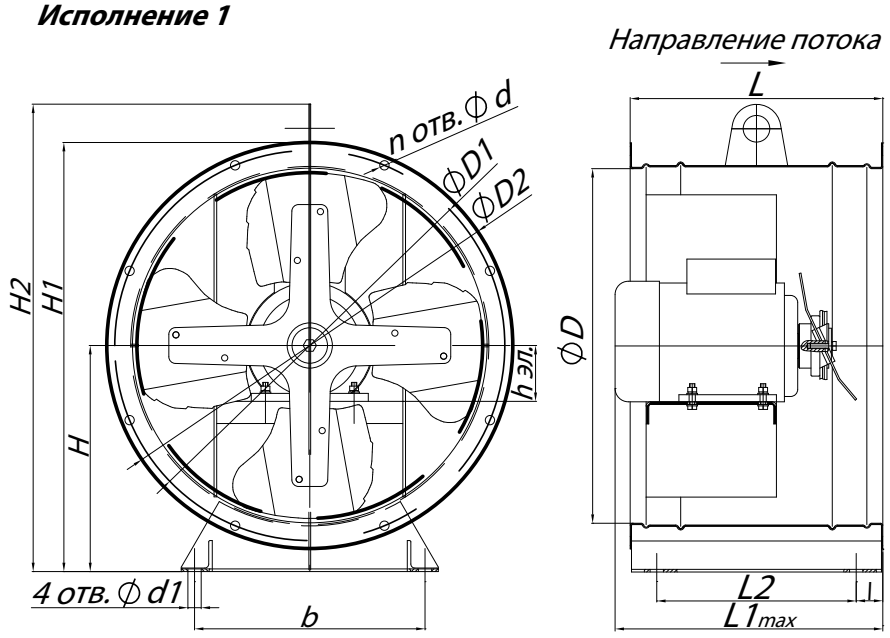

Исполнение 2

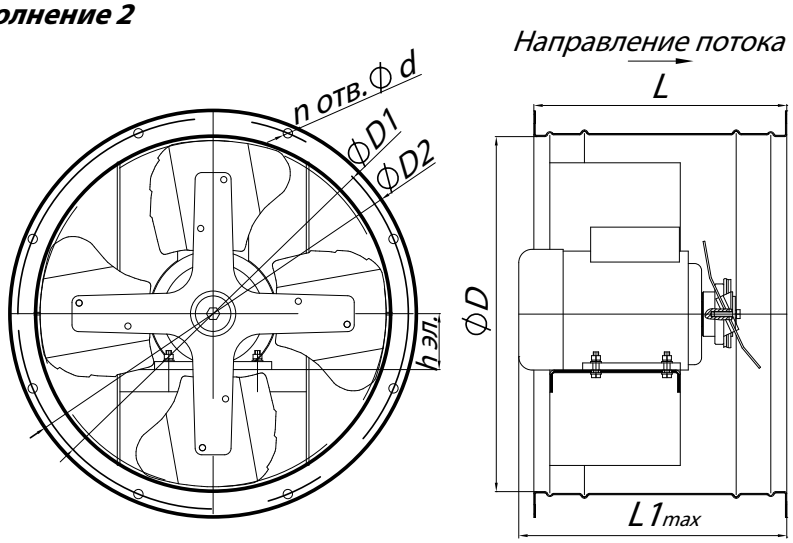

ГАБАРИТНО-ПРИСОЕДИНИТЕЛЬНЫЕ РАЗМЕРЫ ВЕНТИЛЯТОРА ВО 13-284-20

Типоразмер ВО 13-284	h эл., мм	D, мм	D1, мм	D2, мм	H, мм	H1, мм	H2, мм	l, мм	L, мм	$L1_{max}$, мм	L2, мм	b, мм	d, мм	d1, мм	n, мм
№20	225-315	2020	2080	2220	1110	2220	-	60	1120	1500	1000	1750	14	28	28

АКУСТИЧЕСКИЕ ХАРАКТЕРИСТИКИ ВЕНТИЛЯТОРОВ ВО 13-284-20

Типоразмер ВО 13-284	Частота вращения, об/мин	Значение Lpl, дБ в октавных полосах f, Гц							Lpa, дБА
		125	250	500	1000	2000	4000	8000	
№20	750	104	111	113	109	102	98	88	111

Аксессуары и комплектующие

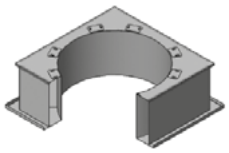

Стакан монтажный СТМ ОСВ, *стр. 292*

Преобразователи частоты, *стр. 295*

Клапан к стакану монтажному СТМ ОСВ, *стр. 297*

Осевой вентилятор ВО 06-300

Общие сведения

- Низкого давления
- Одностороннего всасывания
- Для типоразмеров 3,15; 4; 5; 6,3; 8-три лопатки на колесе.
- Для типоразмеров 10; 12,5-пять лопаток на колесе.

Назначение

- Предназначены для применения в системах приточно-вытяжной вентиляции с сопротивлением сети не более 350 Па и для комплектации отопительно-вентиляционных агрегатов
- Применяются в стационарных системах зданий и сооружений гражданского назначения, а также гаражей, подвалов, тунелей, станций технического обслуживания и так далее.

ОСНОВНЫЕ ВАРИАНТЫ ИЗГОТОВЛЕНИЯ

индекс	Назначение и материалы
–	**Общепромышленное** исполнение, материал – углеродистая сталь
В(В1)	**Взрывозащищенное** исполнение из разнородных металлов, материал – углеродистая сталь, латунь
ВК1	**Взрывозащищенное** исполнение, материал – нержавеющая сталь, латунь

Условия эксплуатации

- Температура окружающей среды от -40 °С до +40 °С (до +45 °С для вентиляторов тропического исполнения). Вентиляторы эксплуатируются в условиях умеренного (У) и тропического (Т) климата, первой (1), второй (2) и третьей (3) категории размещения, согласно ГОСТ 15150-69.
- Вентиляторы ВО 06-300 из углеродистой стали предназначены для перемещения неагрессивных газовоздушных смесей с температурой от -40 °С до +40 °С, с содержанием пыли и других твердых примесей не более 10 мг/м^3 при отсутствии липких веществ и волокнистых материалов.
- Вентиляторы ВО 06-300 (взрывозащищенные из разнородных металлов) предназначены для перемещения газопаровоздушных взрывоопасных смесей IIA, IIB категорий, не вызывающих ускоренной коррозии углеродистой стали и алюминия(скорость коррозии не выше 0,1 мм в год) с содержанием пыли и других твердых примесей не более 0,01 г/м^3 при отсутствии взрывчатых и липких веществ и волокнистых материалов.
- Вентиляторы ВО 06-300 не применимы для перемещения газопылевоздушных смесей от технологических установок, в которых взрывоопасные вещества нагреваются выше температуры их самовоспламенения или находятся под избыточным давлением.

Нормативные документы

- ТУ 4861-002-85589750

Условное обозначение осевого вентилятора (пример):

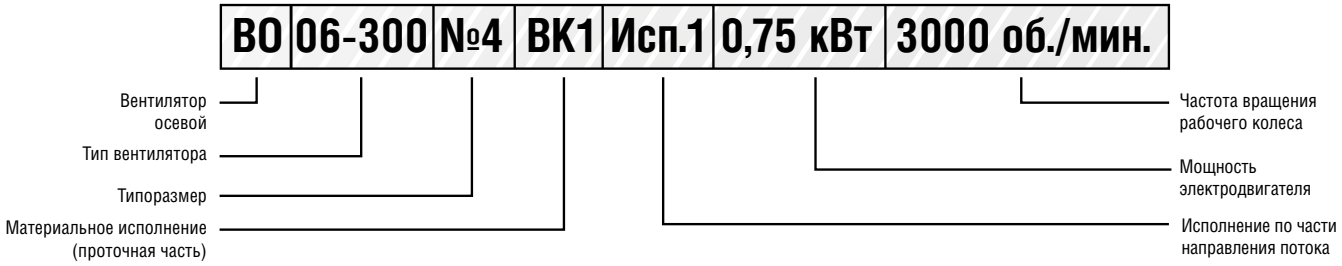

ТЕХНИЧЕСКИЕ ХАРАКТЕРИСТИКИ ВО 06-300

Типоразмер ВО 06-300	Типоразмер двигателя	Установочная мощность, кВт	Частота вращения РК, об./мин.	Производительность, 10^3 Х м³/ч	Полное давление, Па	Масса, кг
№3,15	56В4	0,18	1500	2,0-2,6	50-12	11,5
№4	56А4	0,12	1500	2,0-3,2	90-25	13,5
	63А4	0,25	1500	2,0-3,2	90-25	15,5
	71А2	0,75	3000	4,1-6,8	350-170	18,5
№5	63В4	0,37	1500	4,8-7,1	128-62	20,5
	71А4	0,55	1500	4,8-7,1	128-62	22,5

АЭРОДИНАМИЧЕСКИЕ ХАРАКТЕРИСТИКИ ВО 06-300

ВО 06-300-3,15

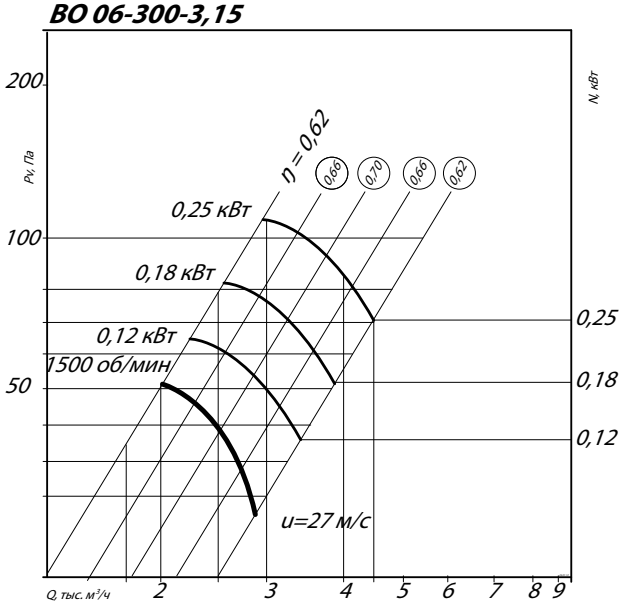

ВО 06-300-4

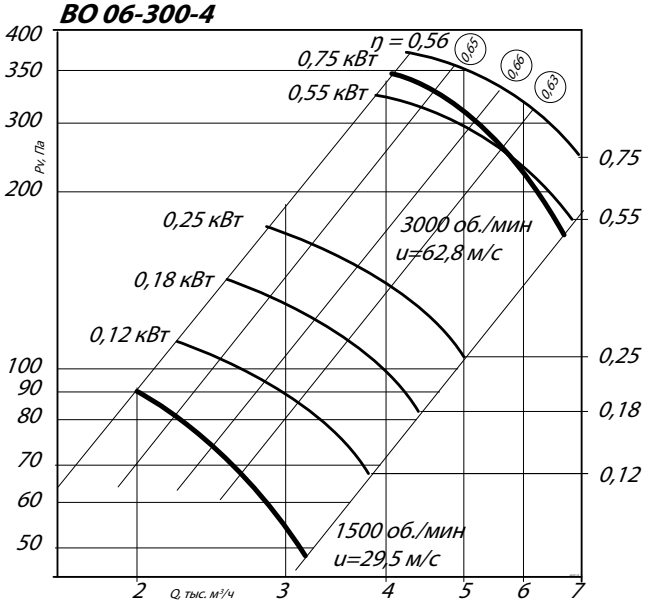

ВО 06-300-5

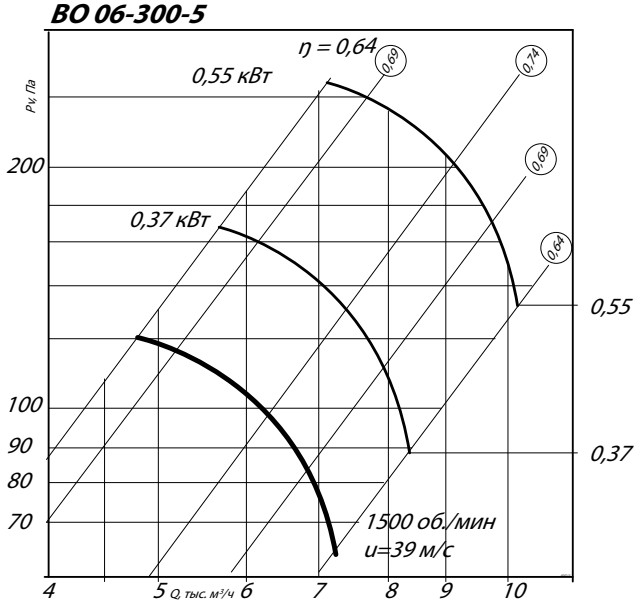

Аксессуары и комплектующие

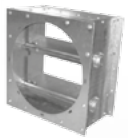

Преобразователи частоты, *стр. 295*

Клапан лепестковый *стр. 296*

ГАБАРИТНЫЕ И ПРИСОЕДИНИТЕЛЬНЫЕ РАЗМЕРЫ ВО 06-300

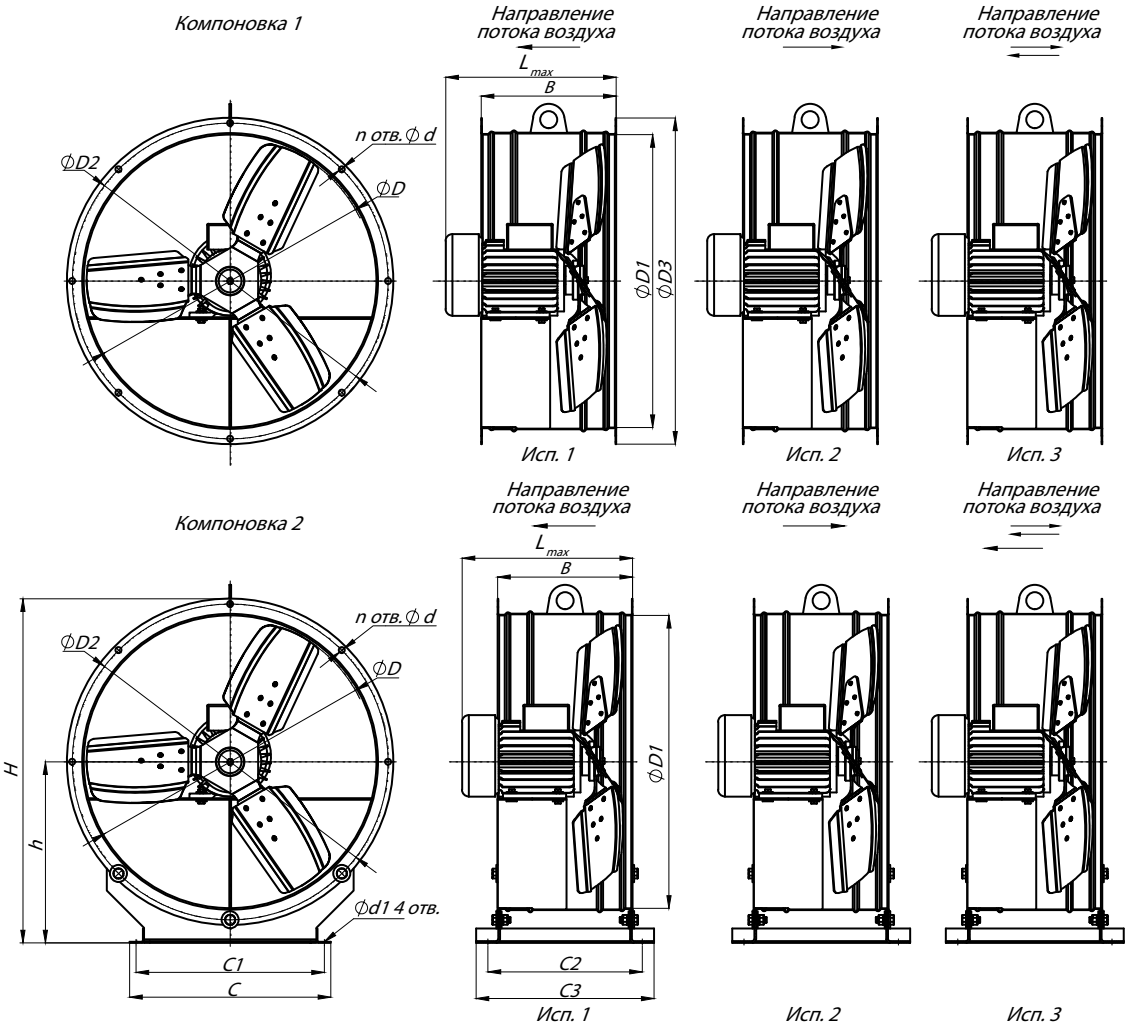

ГАБАРИТНО-ПРИСОЕДИНИТЕЛЬНЫЕ РАЗМЕРЫ ВО 06-300*

Типоразмер ВО 06-300	D, мм	D1, мм	D2, мм	H, мм	h, мм	C, мм	C1, мм	C2, мм	C3, мм	L_{max}, мм	B, мм	d, мм	d1, мм	n, шт.	Кол-во лопаток, шт.
№3,15	307	317	357	412	224	315	250	280	304	292	230	10,5	11	8	5
№4	400	410	450	490	255	315	295	270	310	387	235	10,5	13	8	3
№5	500	510	550	600	316	350	330	270	310	431	270	10,5	13	8	3

* Габаритно-присоединительные размеры вентиляторов ВО 06-300 **№3,15** во взрывозащищенном исполнении отличаются от представленных в таблице. Уточнение размеров данных вентиляторов предоставляются по запросу у менеджера.

АКУСТИЧЕСКИЕ ХАРАКТЕРИСТИКИ ВО 06-300

Типоразмер ВО 06-300	Частота вращения, об/мин	Значение Lpi в октавных полосах f, Гц								Lpa, дБА
		63	125	250	500	1000	2000	4000	8000	
№ 3,15	1500	72	79	71	68	65	60	55	50	69
	3000	84	92	83	81	79	74	71	68	88
№4	1500	78	85	76	73	70	65	59	53	76
	3000	92	99	95	93	91	86	80	72	96
№5	1500	86	93	84	81	78	73	67	61	84

Акустические характеристики измерены со стороны нагнетания при номинальном режиме работы вентилятора. На стороне всасывания уровни звуковой мощности на 3 дБ ниже уровня, приведенных в таблице.

На границах рабочего участка аэродинамические уровни звуковой мощности на 3 дБ выше уровня звуковой мощности, соответствующего номинальному режиму работы вентилятора.

ТЕХНИЧЕСКИЕ ХАРАКТЕРИСТИКИ ВО 06-300

Типоразмер ВО 06-300	Типоразмер двигателя	Установочная мощность, кВт	Частота вращения РК, об./мин.	Производительность, 10^3 Х м³/ч	Полное давление, Па	Масса, кг
№6,3	80А4	1,1	1500	9,6-15,0	213-110	34,5
	80А6	0,75	1000	5,0-10,0	93-50	35
№8	80А6	0,75	920	13,9-18,3	121-81	60
	100S4	3	1420	21,4-28,2	296-193	75
№10	112МА6	3	950	28,0-36,9	207-136	105,5
№12,5	132S8	4	720	33,0-52,0	186-122	214,5
	132S8	7,5	1000	45,0-71,0	230-330	235

АЭРОДИНАМИЧЕСКИЕ ХАРАКТЕРИСТИКИ ВО 06-300

ВО 06-300-6,3

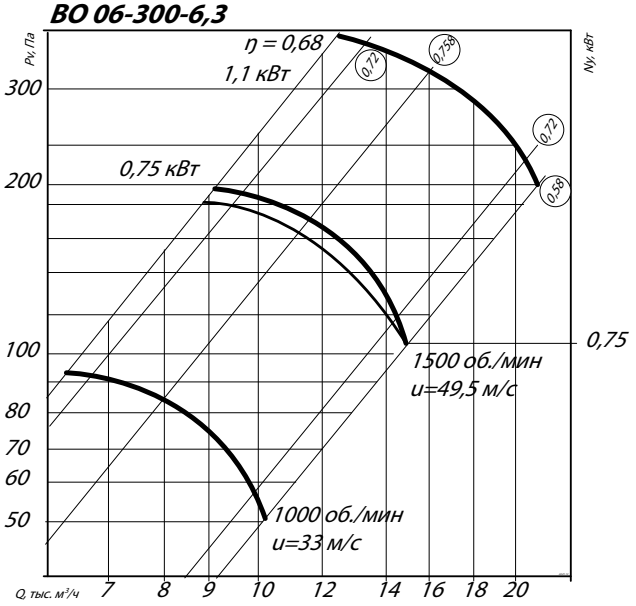

ВО 06-300-8

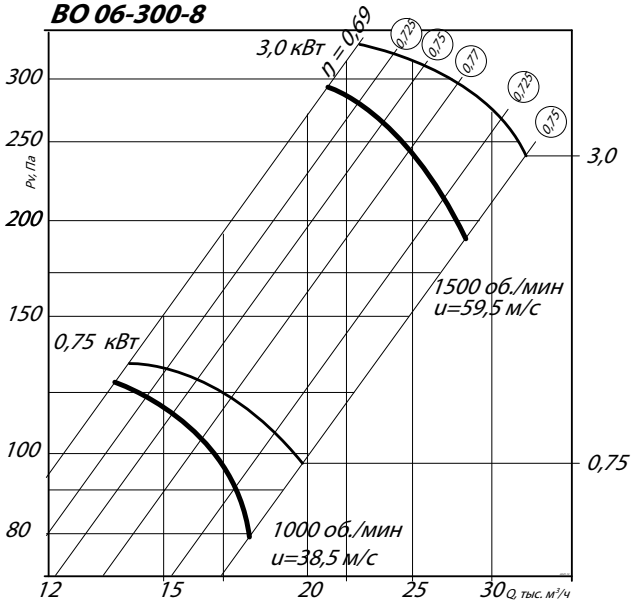

ВО 06-300-10

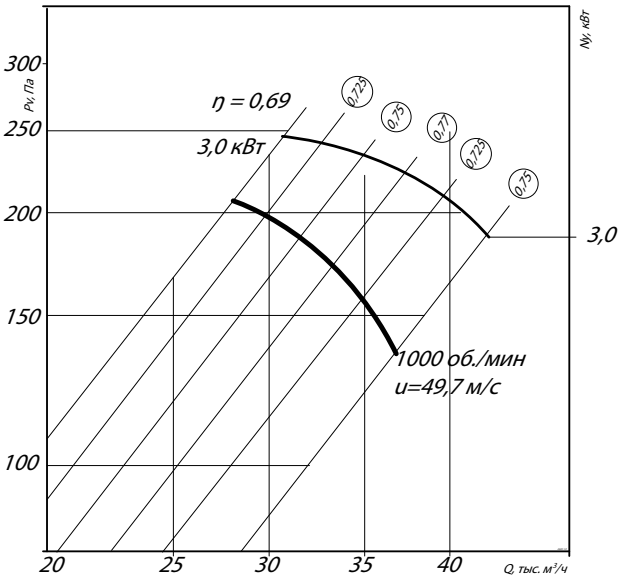

ВО 06-300-12,5

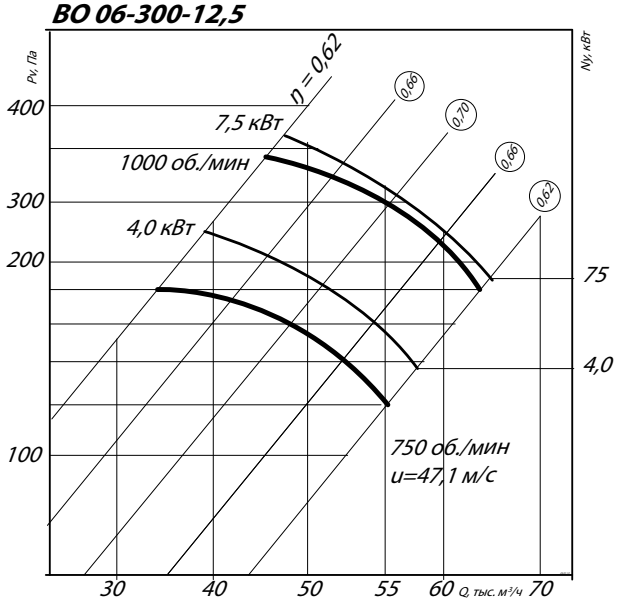

Аксессуары и комплектующие

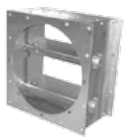

Преобразователи частоты, *стр. 295* ***Клапан лепестковый*** *стр. 296*

ГАБАРИТНЫЕ И ПРИСОЕДИНИТЕЛЬНЫЕ РАЗМЕРЫ ВО 06-300

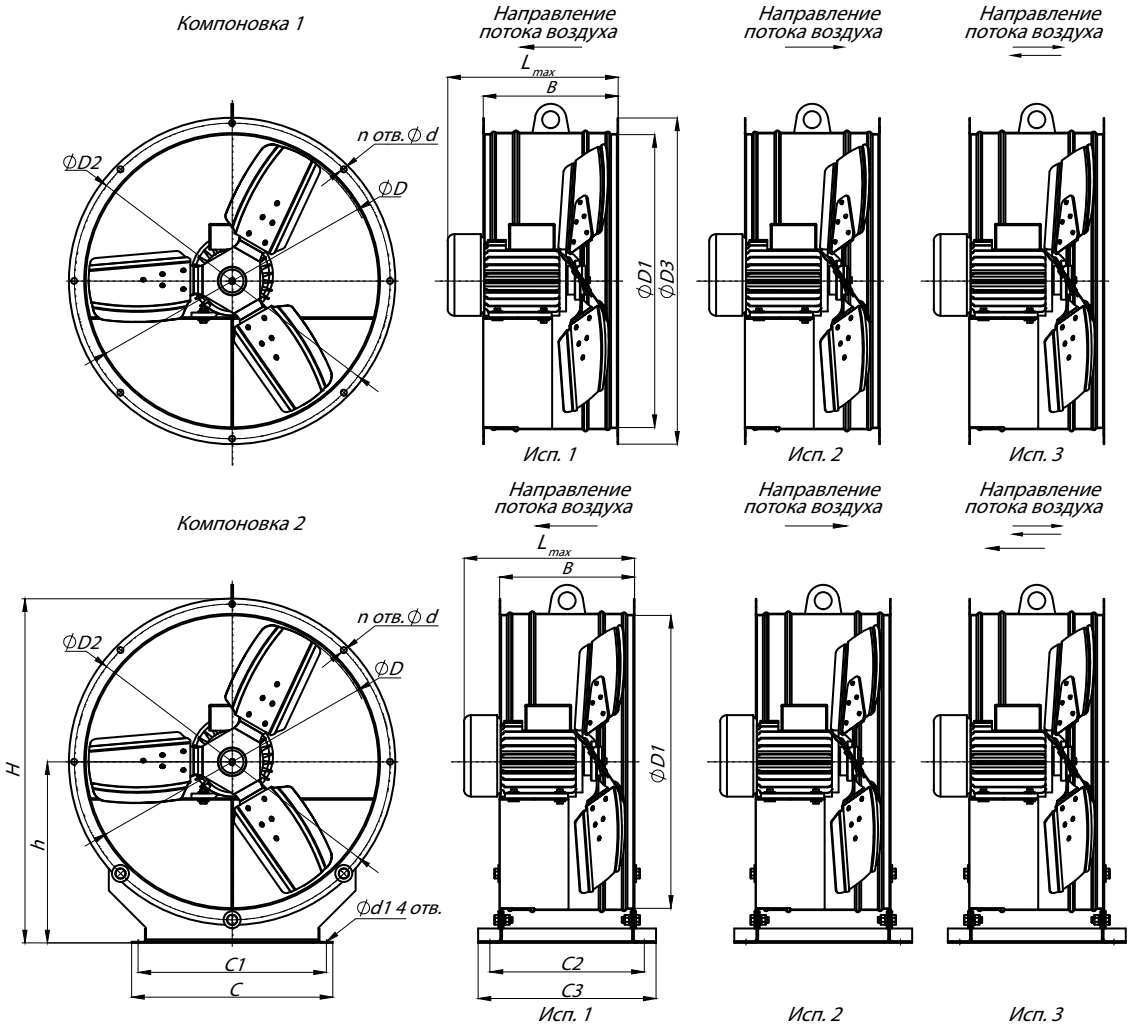

Конструкторский отдел оставляет за собой право для улучшения качества выпускаемой продукции вносить изменения размеров и комплектации без уведомления.

ГАБАРИТНО-ПРИСОЕДИНИТЕЛЬНЫЕ РАЗМЕРЫ ВО 06-300

Типоразмер ВО 06-300	D, мм	D1, мм	D2, мм	H, мм	h, мм	C, мм	C1, мм	C2, мм	C3, мм	L_{max}, мм	B, мм	d, мм	d1, мм	n, шт.	Кол-во лопаток, шт.
№6,3	630	645	685	745	392	540	440	270	306	445	240	10,5	15	8	3
№8	800	820	860	940	500	700	670	215	270	440	275	10,5	14	16	3
№10	1000	1024	1060	1140	595	945	900	330	390	575	400	11	17	16	5
№12,5	1250	1278	1317	1395	720	1100	1146	400	490	615	500	12	18	16	5

АКУСТИЧЕСКИЕ ХАРАКТЕРИСТИКИ ВО 06-300

Типоразмер ВО 06-300	Частота вращения, об/мин	Значение Lpi в октавных полосах f, Гц								Lpa, дБА
		63	125	250	500	1000	2000	4000	8000	
№6,3	1000	82,5	83	85	85	81	75	68	61	90
	1500	94	101	92	89	86	81	75	69	92
№8	1000	92	99	90	87	84	79	73	67	90
	1500	103	110	101	98	95	90	84	78	101
№10	1000	100	107	98	95	92	87	81	75	98
№12,5	750	100	107	98	95	92	87	81	75	98
	1000	108	115	106	103	100	95	89	83	106

Акустические характеристики измерены со стороны нагнетания при номинальном режиме работы вентилятора. На стороне всасывания уровни звуковой мощности на 3 дБ ниже уровня, приведенных в таблице.

На границах рабочего участка аэродинамические уровни звуковой мощности на 3 дБ выше уровня звуковой мощности, соответствующего номинальному режиму работы вентилятора.

Осевой вентилятор ВО 25-188

Общие сведения

- Низкого давления
- Одностороннего всасывания
- Количество лопаток – 6
- Возможна комплектация направляющим аппаратом
- Вентилятор для подпора воздуха
  Подпор воздуха-это процесс создания избыточного давления и осуществления притока атмосферного воздуха на лестничных клетках, в тамбурах-шлюзах, шахтах лифтов и других помещениях, являющихся путями эвакуации. Благодаря данному процессу задымленный воздух не проникает в указанные зоны.

Назначение

- Системы вентиляции и воздушного отопления производственных, общественных, жилых зданий, сельскохозяйственное производство
- Устанавливаются в лестничные клетки, тамбуры, шлюзы и шахты лифтов зданий, чтобы предотвратить проникновение дыма в эти помещения и создать возможность проведения работ по борьбе с пожаром и по спасению людей и оборудования.
- Для работы, как с короткой сетью воздуховодов, так и без нее. При работе с сетью только на стороне всасывания вентилятора полное сопротивление воздуховодов не должно превышать статического давления.
- Другие производственные и санитарно-технические цели

Варианты изготовления

- Вентилятор ВО 25-188 имеет фланцевое крепление.
- Возможна работа вентилятора без направляющего аппарата. Угол установки лопаток колеса – 30°, 35°. Угол установки лопаток направляющего аппарата – 5°, 10°.
- Примечание – 0° без направляющего аппарата.

Условия эксплуатации

- Вентилятор предназначен для перемещения воздуха или других невзрывоопасных, неагрессивных газовых смесей с температурой от - 40 °С до + 40 °С.
- Перемещаемая среда в обычных условиях не должна содержать липких веществ, волокнистых материалов, паров или пыли, иметь агрессивность по отношению к углеродистым сталям выше агрессивности воздуха и содержать пыль и другие твердые примеси в концентрации более 100 мг/м^3;
- Вентиляторы ВО 25-188 должны устанавливаться вне обслуживаемого помещения и за пределом зоны постоянного пребывания людей.
- Предназначены для эксплуатации в условиях умеренного (У) климата и тропического (Т) климата 3-ей категории размещения по ГОСТ 15150.

Температура окружающей среды от -40 °С до +45 °С (от -10 °С до +50 °С для тропического исполнения).

Нормативные документы

- ТУ 4861-002-85589750

Условное обозначение осевого вентилятора (пример):

ВО	25-188	№8	5,5 кВт	1500 об./мин.	35°/10°

- ВО – Вентилятор осевой
- 25-188 – Тип вентилятора
- №8 – Типоразмер
- 5,5 кВт – Мощность электродвигателя
- 1500 об./мин. – Частота вращения рабочего колеса
- 35°/10° – Угол установки лопаток – 35°, угол установки положения направляющего аппарата (НА)-10°

ТЕХНИЧЕСКИЕ ХАРАКТЕРИСТИКИ ВО 25-188

Марка вентилятора	№ модиф. и кривой	Угол установки лопаток, °		Электродвигатель			Масса, кг
		Колеса	НА	Частота вращения, мин$^{-1}$	Типоразмер	Мощность, кВт	
ВО 25-188 №8	1	35	10	1435	132M4	11	175
	2	35	5	1455	132S4	7,5	167
	3	35	-	1450	112M4	5,5	109
	4	30	5	1450	112M4	5,5	160
	5	30	-	1435	100L4	4	101
ВО 25-188 №9	1	35	10	1435	132M4	11	189
	2	35	5	1435	132M4	11	189
	3	35	-	1455	132S4	7,5	101
	4	30	5	1455	132S4	7,5	181
	5	30	-	1455	132S4	7,5	101

АЭРОДИНАМИЧЕСКИЕ ХАРАКТЕРИСТИКИ ВО 25-188

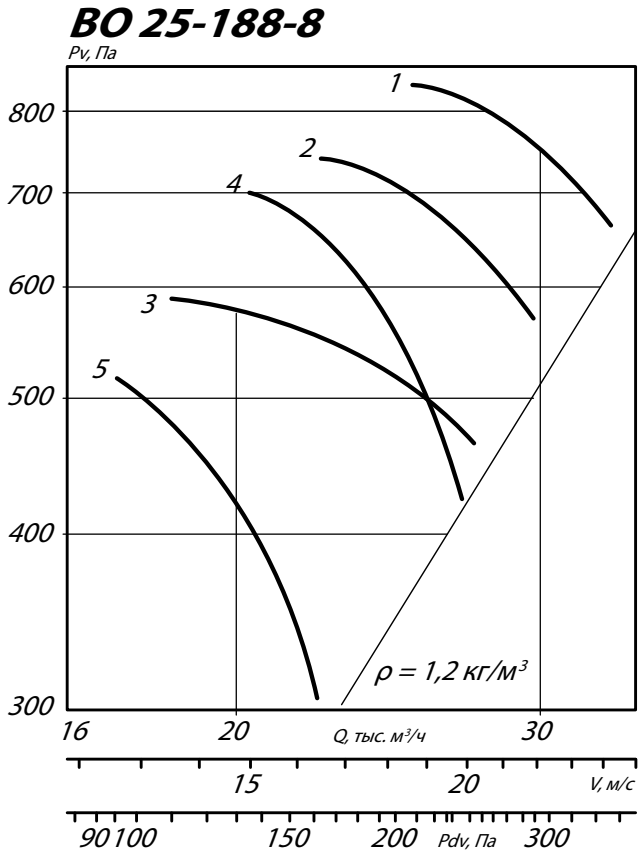

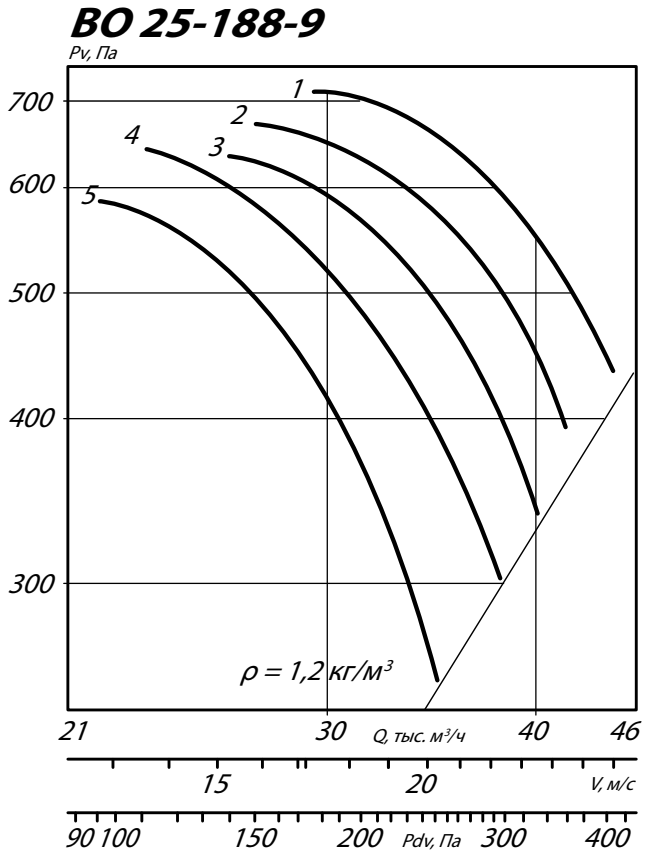

Аксессуары и комплектующие

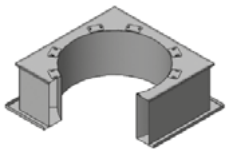

Стакан монтажный СТМ ОСВ, *стр. 292*

Преобразователи частоты, *стр. 295*

Клапан к стакану монтажному СТМ ОСВ, *стр. 297*

ГАБАРИТНЫЕ И ПРИСОЕДИНИТЕЛЬНЫЕ РАЗМЕРЫ ВО 25-188

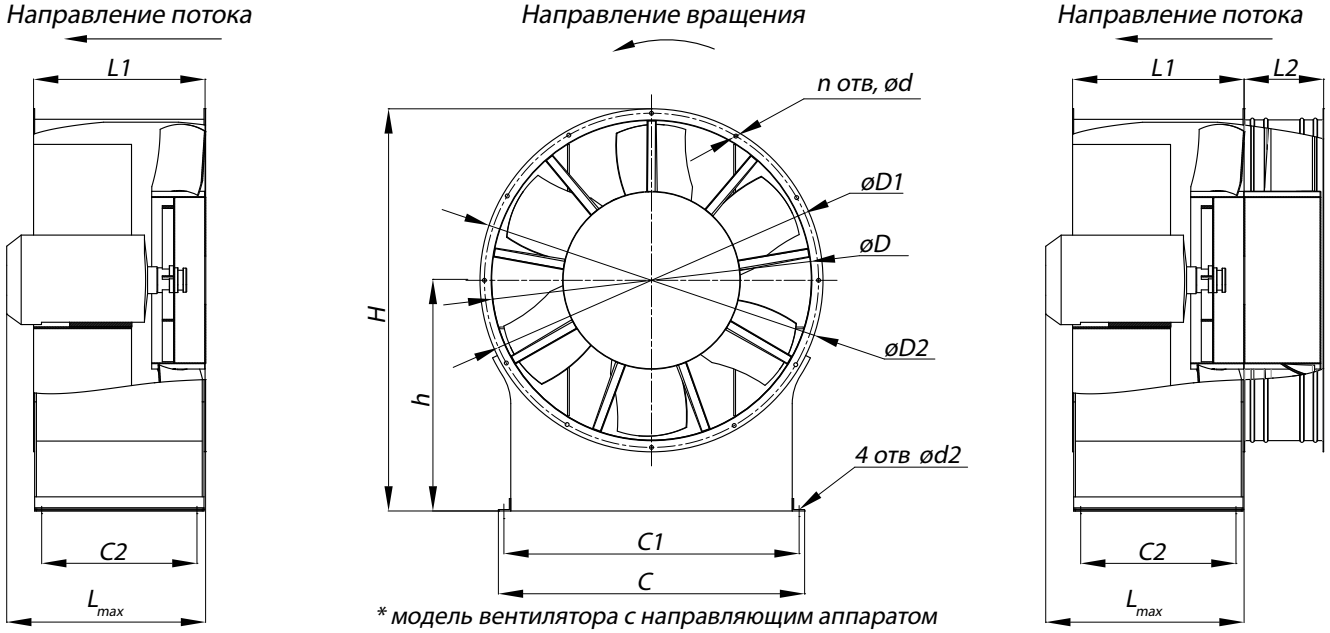

** модель вентилятора с направляющим аппаратом*

Конструкторский отдел оставляет за собой право для улучшения качества выпускаемой продукции вносить изменения размеров и комплектации без уведомления.

ГАБАРИТНО-ПРИСОЕДИНИТЕЛЬНЫЕ РАЗМЕРЫ ВО 25-188

Типоразмер ВО 25-188	D, мм	D1, мм	D2, мм	H, мм	C, мм	C1, мм	C2, мм	L_{max}, мм	L1, мм	L2, мм	h, мм	d, мм	d2, мм	n
№8	810	850	868	942	730	700	310	667	420	270	495	10.5	18	12
№9	904	945	970	1020	846	800	415	710	485	225	550	10.5	18	12

АКУСТИЧЕСКИЕ ХАРАКТЕРИСТИКИ ВО 25-188

Марка вентилятора	№ модиф. и кривой	LpA, дБА	Значение Lpi, дБ в октавных полосах f, Гц							
			63	125	250	500	1000	2000	4000	8000
ВО 25-188 №8	1	107	92	97	105	105	103	96	90	83
	2	105	86	94	104	104	101	95	88	83
	3	105	86	93	104	103	102	95	88	83
	4	103	82	92	102	101	99	94	85	78
	5	103	84	92	103	102	98	92	84	76
ВО 25-188 №9	1	111	97	102	110	110	108	101	95	88
	2	110	97	102	110	109	106	100	94	86
	3	110	91	98	109	108	107	100	93	87
	4	108	88	97	107	106	103	97	90	82
	5	107	89	97	108	107	102	96	89	81

ТЕХНИЧЕСКИЕ ХАРАКТЕРИСТИКИ ВО 25-188

Марка вентилятора	№ модиф. и кривой	Угол установки лопаток, °		Электродвигатель			Масса, кг
		Колеса	НА	Частота вращения, мин$^{-1}$	Типоразмер	Мощность, кВт	
ВО 25-188 №10	1	35	10	1460	160S4	15	273
	2	35	5	1460	160S4	15	273
	3	35	-	1460	160S4	15	241
	4	30	5	1435	132M4	11	215
	5	30	-	1435	132M4	11	183
ВО 25-188 №11,2	1	35	10	960	132M6	7,5	238
	2	35	5	960	132M6	7,5	238
	3	35	-	960	132M6	7,5	198
	4	30	5	950	132S6	5,5	229
	5	30	-	950	132S6	5,5	193

АЭРОДИНАМИЧЕСКИЕ ХАРАКТЕРИСТИКИ ВО 25-188

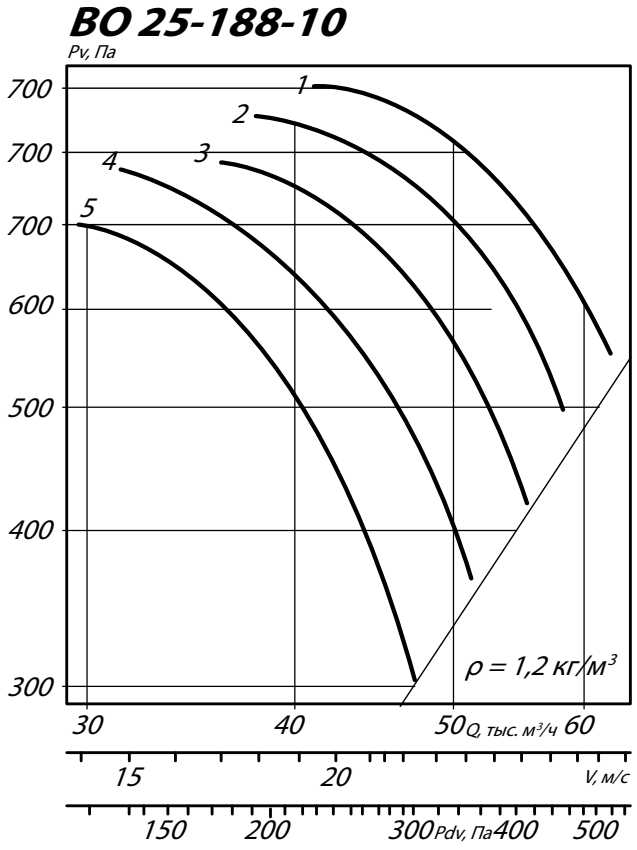

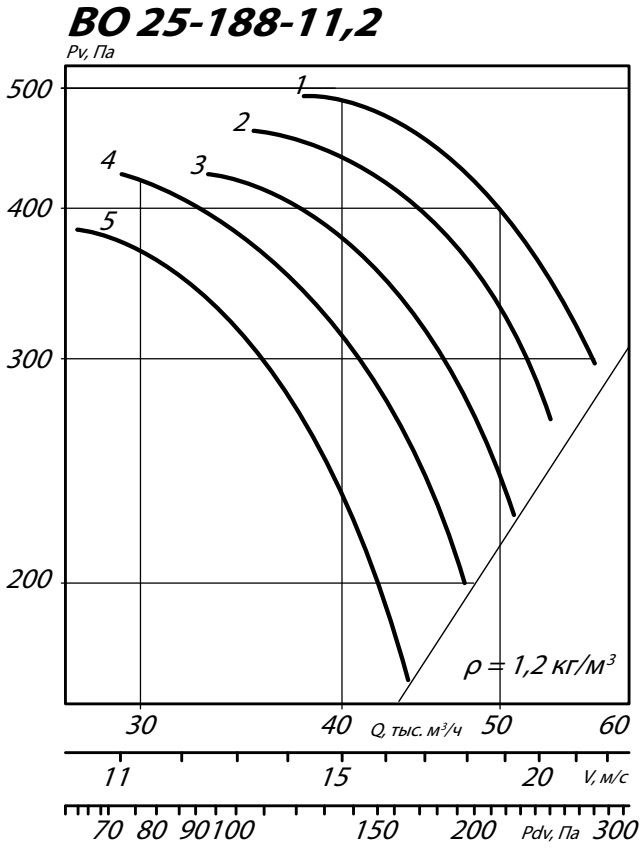

Аксессуары и комплектующие

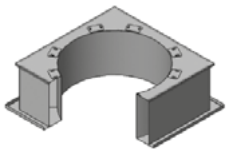

Стакан монтажный СТМ ОСВ, *стр. 292*

Преобразователи частоты, *стр. 295*

Клапан к стакану монтажному СТМ ОСВ, *стр. 297*

ГАБАРИТНЫЕ И ПРИСОЕДИНИТЕЛЬНЫЕ РАЗМЕРЫ ВО 25-188

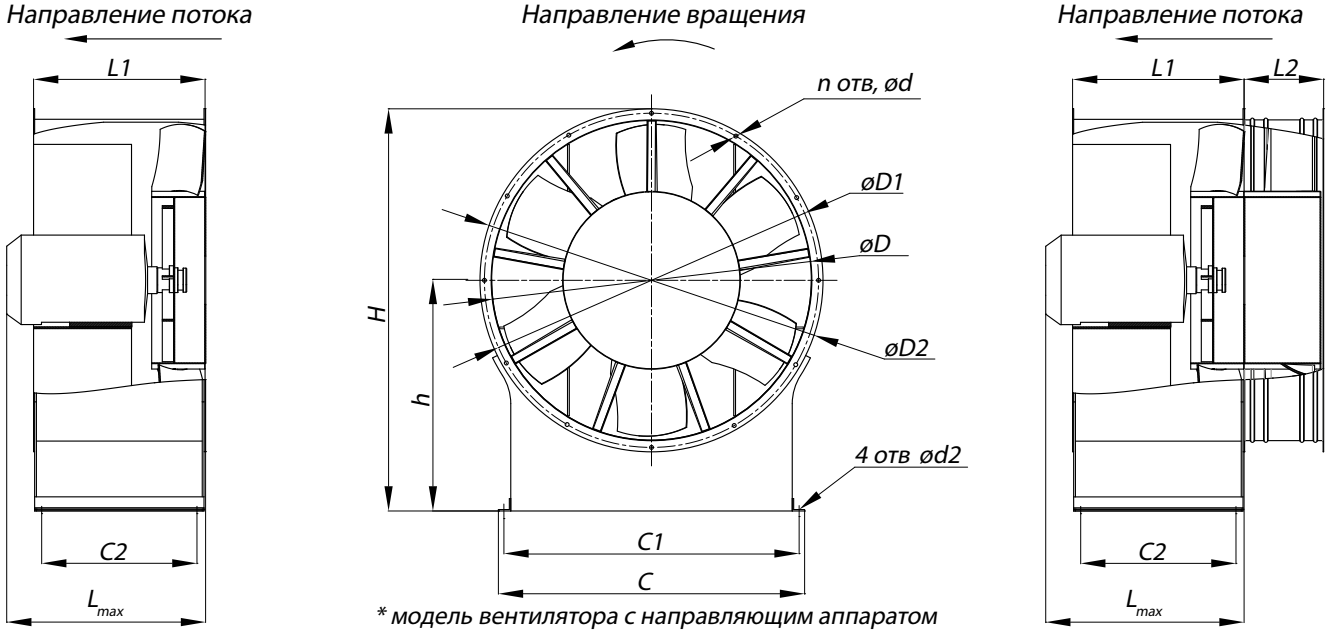

** модель вентилятора с направляющим аппаратом*

Конструкторский отдел оставляет за собой право для улучшения качества выпускаемой продукции вносить изменения размеров и комплектации без уведомления.

ГАБАРИТНО-ПРИСОЕДИНИТЕЛЬНЫЕ РАЗМЕРЫ ВО 25-188

Типоразмер ВО 25-188	D, мм	D1, мм	D2, мм	H, мм	C, мм	C1, мм	C2, мм	L_{max}, мм	L1, мм	L2, мм	h, мм	d, мм	d2, мм	n
№10	1000	1040	1075	1132	946	900	415	884	485	225	595	10.5	18	16
№11,2	1126	1161	1190	1270	1040	1000	460	765	560	225	675	10.5	22	16

АКУСТИЧЕСКИЕ ХАРАКТЕРИСТИКИ ВО 25-188

Марка вентилятора	№ модиф. и кривой	LpA, дБА	Значение Lpl, дБ в октавных полосах f, Гц							
			63	125	250	500	1000	2000	4000	8000
ВО 25-188 №10	1	114	100	105	113	113	111	104	98	91
	2	113	100	105	113	112	109	103	97	89
	3	113	94	101	112	110	110	103	96	90
	4	111	91	100	110	109	106	100	93	85
	5	110	92	100	111	110	105	99	92	84
ВО 25-188 №11,2	1	108	94	99	107	107	105	98	92	85
	2	107	94	99	107	106	103	97	91	83
	3	107	88	95	106	105	104	97	90	84
	4	105	85	94	104	103	100	94	87	79
	5	104	86	94	105	104	99	93	86	78

ТЕХНИЧЕСКИЕ ХАРАКТЕРИСТИКИ ВО 25-188

Марка вентилятора	№ модиф. и кривой	Угол установки лопаток, °		Электродвигатель			Масса, кг
		Колеса	НА	Частота вращения, мин$^{-1}$	Типоразмер	Мощность, кВт	
ВО 25-188 №12,5	1	35	10	970	160M6	15	386
	2	35	5	970	160M6	15	386
	3	35	-	970	160M6	15	346
	4	30	5	970	160S6	11	356
	5	30	-	970	160S6	11	316

АЭРОДИНАМИЧЕСКИЕ ХАРАКТЕРИСТИКИ ВО 25-188

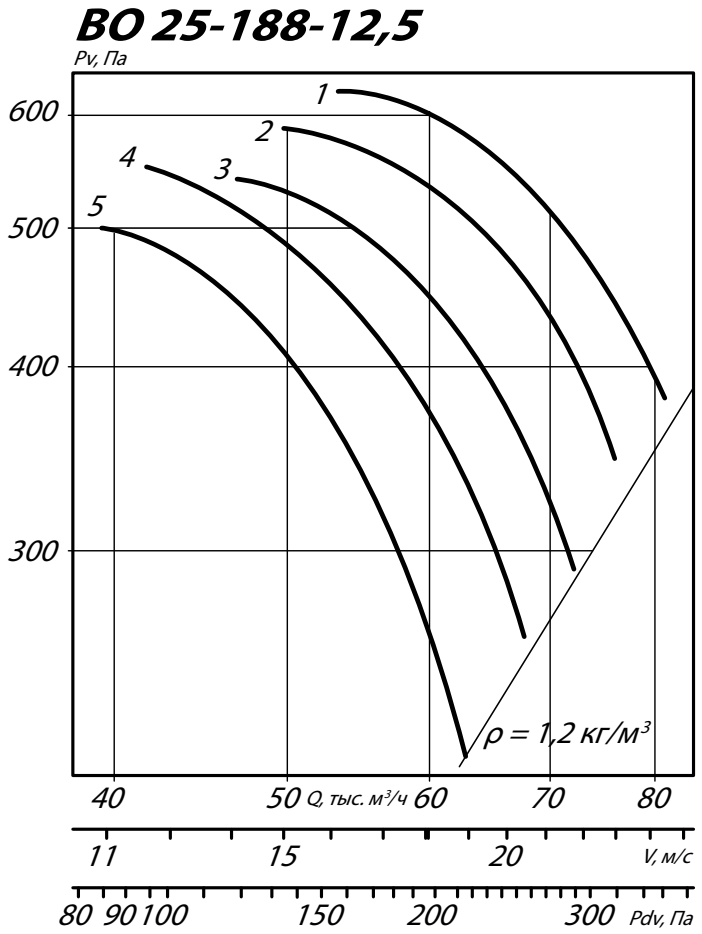

Аксессуары и комплектующие

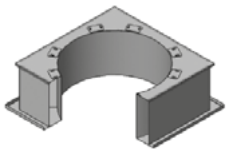

Стакан монтажный СТМ ОСВ, *стр. 292*

Преобразователи частоты, *стр. 295*

Клапан к стакану монтажному СТМ ОСВ, *стр. 297*

ГАБАРИТНЫЕ И ПРИСОЕДИНИТЕЛЬНЫЕ РАЗМЕРЫ ВО 25-188

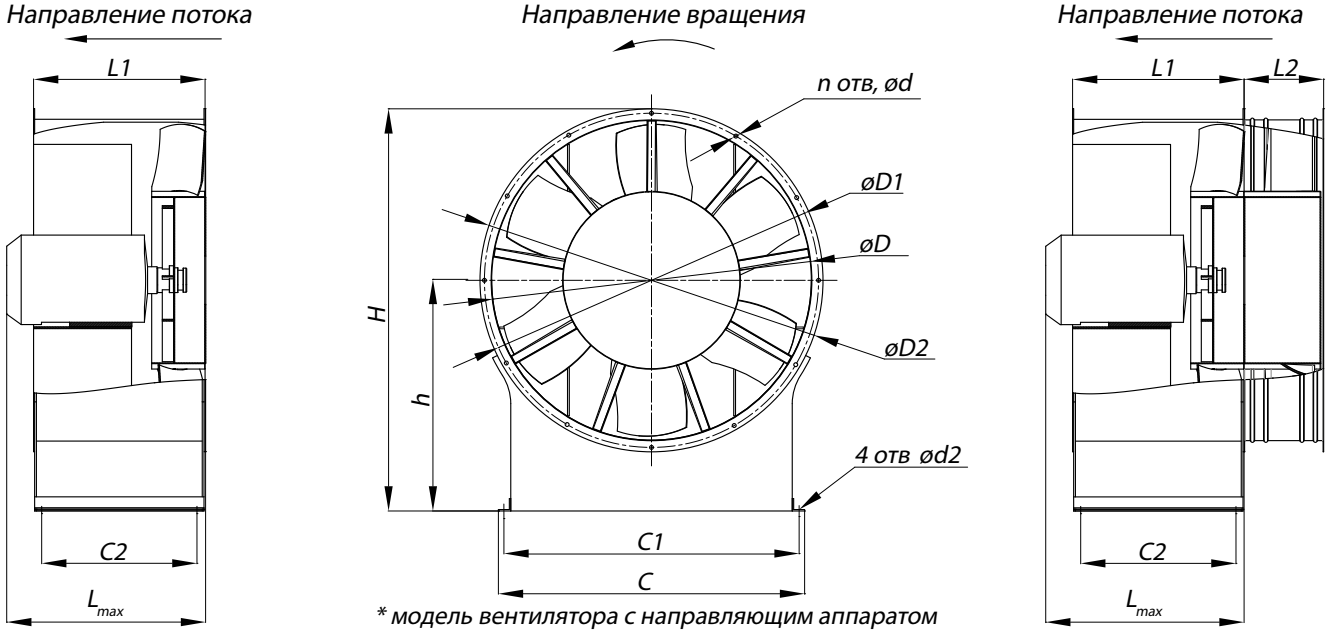

* модель вентилятора с направляющим аппаратом

Конструкторский отдел оставляет за собой право для улучшения качества выпускаемой продукции вносить изменения размеров и комплектации без уведомления.

ГАБАРИТНО-ПРИСОЕДИНИТЕЛЬНЫЕ РАЗМЕРЫ ВО 25-188

Типоразмер ВО 25-188	D, мм	D1, мм	D2, мм	H, мм	C, мм	C1, мм	C2, мм	L_{max}, мм	L1, мм	L2, мм	h, мм	d, мм	d2, мм	n
№12,5	1250	1296	1330	1405	1260	1100	530	847	630	225	750	10.5	22	16

АКУСТИЧЕСКИЕ ХАРАКТЕРИСТИКИ ВО 25-188

Марка вентилятора	№ модиф. и кривой	LpA, дБА	Значение Lpi, дБ в октавных полосах f, Гц							
			63	125	250	500	1000	2000	4000	8000
ВО 25-188 №12,5	1	112	98	103	111	111	109	102	96	89
	2	111	98	103	111	110	107	101	95	87
	3	111	92	99	110	109	108	101	94	88
	4	109	89	98	108	107	104	98	91	83
	5	108	90	98	109	108	103	97	90	82

Осевой вентилятор ВО 30-160

Общие сведения

- Низкого давления
- Одностороннего всасывания
- Количество лопаток – 16
- Комплектация направляющим аппаратом

Назначение и применение ВО 30-160

- Системы вентиляции и воздушного отопления производственных, общественных, жилых зданий, сельскохозяйственное производство.
- Устанавливаются в лестничные клетки, тамбуры, шлюзы и шахты лифтов зданий, чтобы предотвратить проникновение дыма в эти помещения и создать возможность проведения работ по борьбе с пожаром и по спасению людей и оборудования.
- Для работы, как с короткой сетью воздуховодов, так и без нее. При работе с сетью только на стороне всасывания вентилятора полное сопротивление воздуховодов не должно превышать статического давления.
- Другие производственные и санитарно-технические цели.

ОСНОВНЫЕ ВАРИАНТЫ ИЗГОТОВЛЕНИЯ

индекс	Назначение и материалы
–	**Общепромышленное** исполнение, материал – углеродистая сталь
В(В1)	**Взрывозащищенное** исполнение из разнородных металлов, материал – углеродистая сталь, латунь
ВК1	**Взрывозащищенное** исполнение, материал – нержавеющая сталь, латунь

Конструктивные особенности и варианты исполнения

ВО 30-160 – осевой вентилятор низкого давления с односторонним всасыванием и относительным диаметром втулки, достигающим 70% от диаметра самого рабочего колеса. Отличительным признаком вентилятора осевого этого типа считается возможность устанавливать лопатки (в количестве 16 штук) под различными углами. Это обеспечивает устройству широкое разнообразие режимов работы. ВО 30-160 комплектуется направляющим аппаратом, корректирующими скорость потока воздуха на выходе и его давление (статическое, динамическое).

Варианты конструктивного исполнения:

- фланцевое (компоновка 1) – Тип 1
- на стойке (компоновка 2) – Тип 2.

Вентиляторы осевые ВО 30-160 различаются по компоновке и имеют различные модификации и типоразмеры, в связи, с чем среди них легко подобрать устройство подходящей мощности, производительности и габаритов.

Условное обозначение осевого вентилятора (пример):

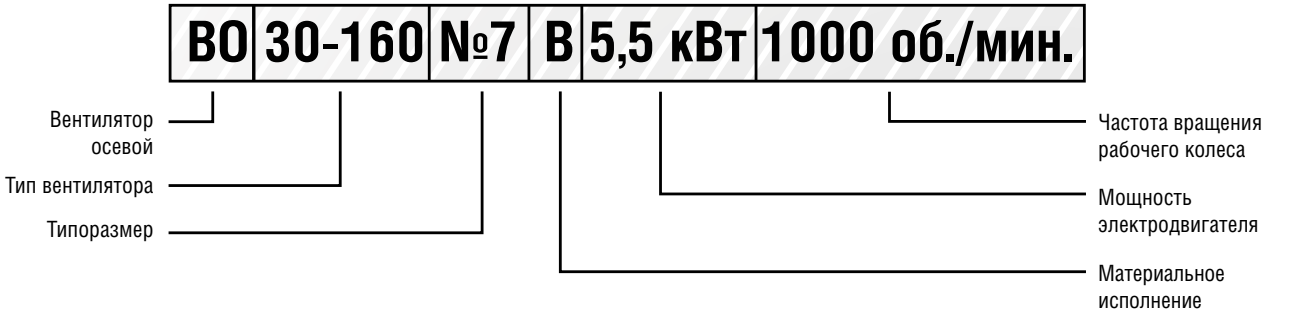

ТЕХНИЧЕСКИЕ ХАРАКТЕРИСТИКИ ВО 30-160

Марка вентилятора	Номер модификации	Угол установки лопаток, °	Частота вращения, мин$^{-1}$	Мощность, кВт	Производительность 10^3 х м^3/ч	Полное давление, Па	Масса вентилятора, кг	
							Комп. 01	Комп. 02
ВО 30-160 №6,3	1	18	1420	1,1	5,0-8,3	430-54	88	97
	2	26	1390	2,2	6,9-10,8	505-215	98	107
	3	38	1390	2,2	8,0-13,8	550-345	91	100
	4	46	1395	3	9,5-16,2	580-465	108	117
ВО 30-160 №7,1	1	18	1390	2,2	7,0-11,6	525-75	130	148
	2	26	1395	3	9,8-15,7	645-274	117	135
	3	38	1450	5,5	11,8-20,8	760-475	153	163
	4	46	1455	7,5	14,2-24,3	800-640	165	183

АЭРОДИНАМИЧЕСКИЕ ХАРАКТЕРИСТИКИ ВО 30-160

ВО 30-160-6,3

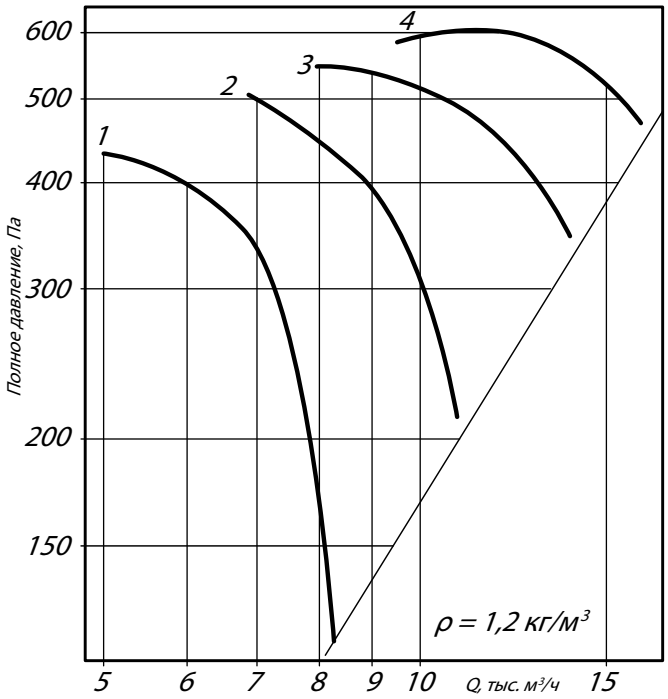

ВО 30-160-7,1

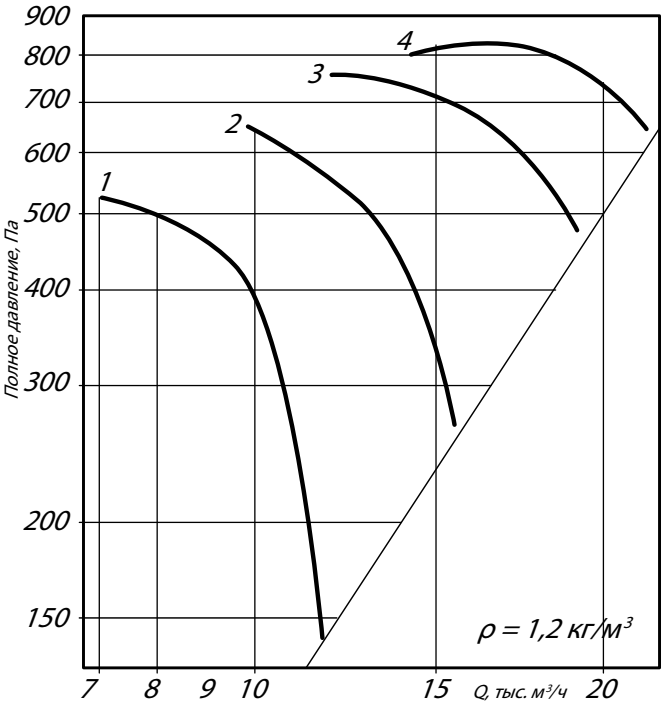

Аксессуары и комплектующие

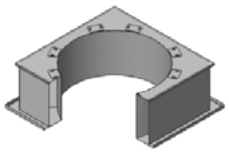

Стакан монтажный СТМ ОСВ, *стр. 292*

Преобразователи частоты, *стр. 295*

Клапан к стакану монтажному СТМ ОСВ, *стр. 297*

ГАБАРИТНЫЕ И ПРИСОЕДИНИТЕЛЬНЫЕ РАЗМЕРЫ ВО 30-160

Тип 1

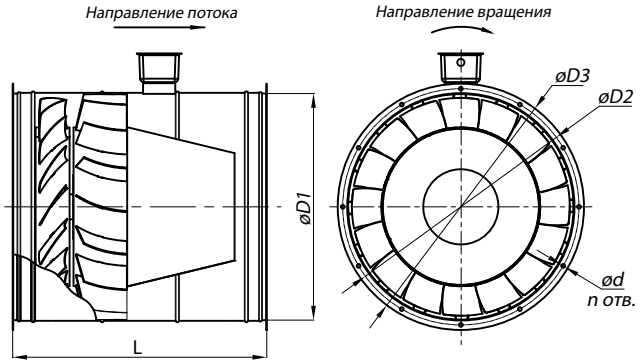

Тип 2

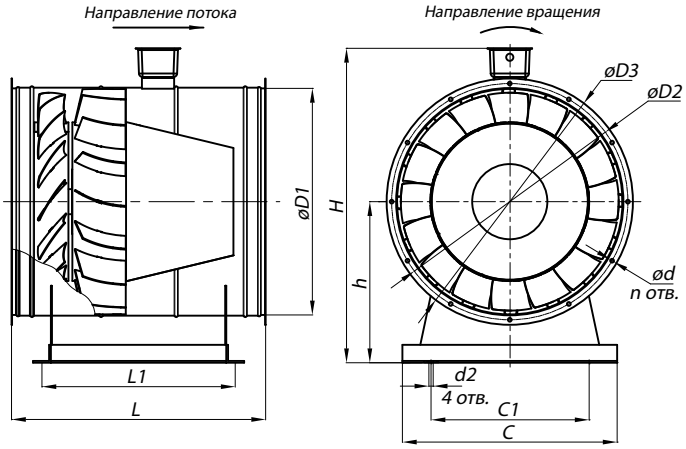

Конструкторский отдел оставляет за собой право для улучшения качества выпускаемой продукции вносить изменения размеров и комплектации без уведомления.

ГАБАРИТНО-ПРИСОЕДИНИТЕЛЬНЫЕ РАЗМЕРЫ ВО 30-160

Типоразмер ВО 30-160	D1, мм	D2, мм	D3, мм	H, мм	C, мм	C1, мм	L, мм	L1, мм	h, мм	d, мм	d2, мм	n
№6,3	630	670	688	880	600	440	710	540	450	10,5	12	12
№7,1	710	750	768	970	690	545	750	590	500	10,5	12	16

АКУСТИЧЕСКИЕ ХАРАКТЕРИСТИКИ ВО 30-160

Марка вентилятора	Угол установки лопаток, °	Частота вращения, об/мин	Общ. LpA, дБА	Октавные полосы частот, Гц Lw для расчета уровня звуковой мощности (дБ) в октавных полосах со среднегеометрическими частотами, Гц							
				63	125	250	500	1000	2000	4000	8000
ВО 30-160 №6,3	18	1420	92	78	83	91	91	89	82	76	69
	26	1390	95	82	87	95	94	91	85	84	71
	38	1390	96	77	84	95	94	93	86	79	73
	46	1395	99	79	88	98	97	94	88	80	73
ВО 30-160 №7,1	18	1390	96	82	87	95	95	93	86	80	73
	26	1395	99	86	97	99	98	95	89	83	75
	38	1450	101	82	89	100	99	98	91	84	78
	46	1455	104	84	93	103	102	99	93	86	78

ТЕХНИЧЕСКИЕ ХАРАКТЕРИСТИКИ ВО 30-160

Марка вентилятора	Номер модификации	Угол установки лопаток, °	Частота вращения, мин$^{-1}$	Мощность, кВт	Производительность 10^3 х м^3/ч	Полное давление, Па	Масса вентилятора, кг	
							Комп. 01	Комп. 02
ВО 30-160 №8	1	18	1435	4	10,4-17,2	720-100	193	224
	2	26	1450	5,5	14,7-23,2	880-375	196	214
	3	38	1435	11	16,8-29,4	930-590	216	247
	4	46	1435	11	20,0-34,0	990-790	224	242
ВО 30-160 №9	1	18	950	2,2	9,7-16,5	380-50	165	171
	2	26	960	3	13,8-23,0	465-95	176	181
	3	38	950	5,5	18,0-30,0	490-165	191	196
	4	46	960	7,5	19,0-36,5	525-240	202	207
	5	18	1455	7,5	15,0-25,0	900-115	187	192
	6	26	1435	11	21,0-34,5	1020-210	197	202
	7	38	1460	15	24,5-46,5	1080-380	233	238
	8	46	1460	22	29,0-55,0	1100-550	263	268

АЭРОДИНАМИЧЕСКИЕ ХАРАКТЕРИСТИКИ ВО 30-160

ВО 30-160-8

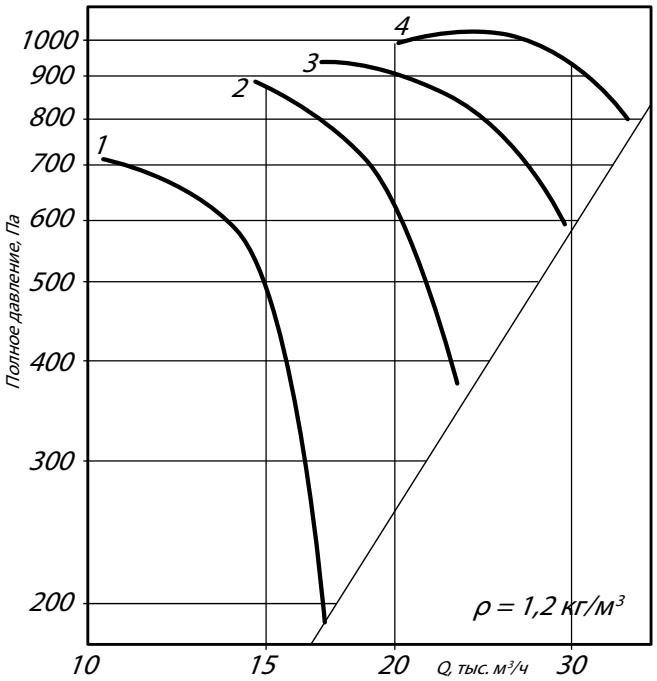

ВО 30-160-9

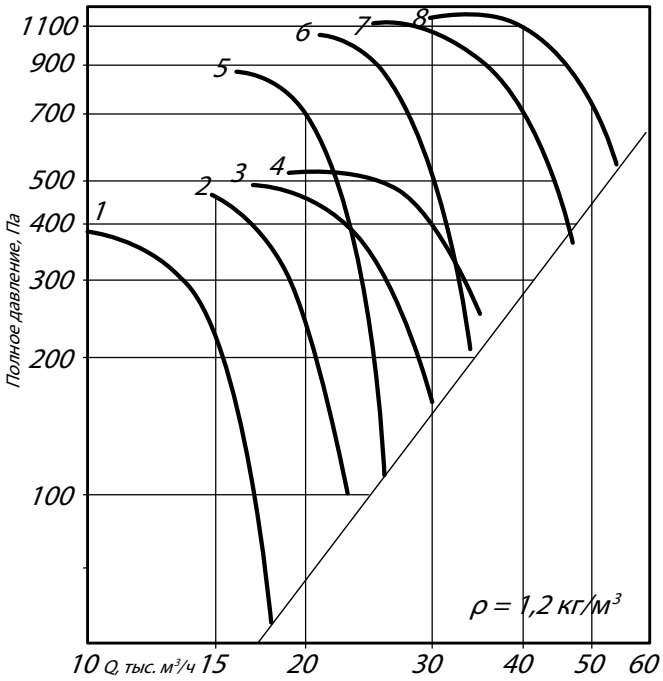

Аксессуары и комплектующие

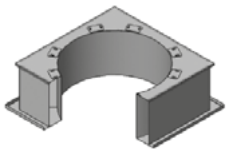

Стакан монтажный СТМ ОСВ, *стр. 292*

Преобразователи частоты, *стр. 295*

Клапан к стакану монтажному СТМ ОСВ, *стр. 297*

ГАБАРИТНЫЕ И ПРИСОЕДИНИТЕЛЬНЫЕ РАЗМЕРЫ ВО 30-160

Тип 1

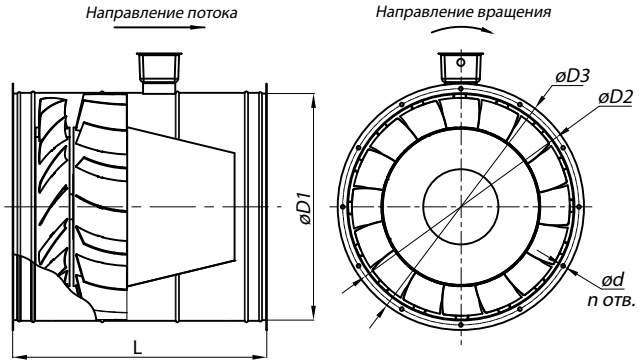

Тип 2

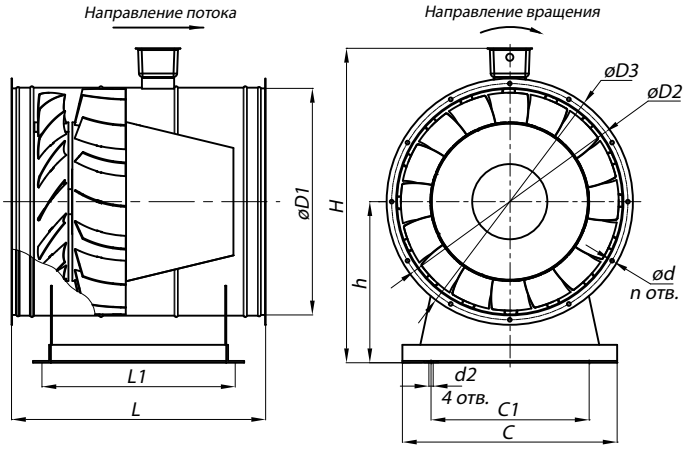

Конструкторский отдел оставляет за собой право для улучшения качества выпускаемой продукции вносить изменения размеров и комплектации без уведомления.

ГАБАРИТНО-ПРИСОЕДИНИТЕЛЬНЫЕ РАЗМЕРЫ ВО 30-160

Типоразмер ВО 30-160	D1, мм	D2, мм	D3, мм	H, мм	C, мм	C1, мм	L, мм	L1, мм	h, мм	d, мм	d2, мм	n
№8	800	840	858	1075	760	610	930	730	560	10,5	12	16
№9	900	960	1000	1215	850	650	1120	930	650	14	14	16

АКУСТИЧЕСКИЕ ХАРАКТЕРИСТИКИ ВО 30-160

Марка вентилятора	Угол установки лопаток, °	Частота вращения, об/мин	Общ. LpA, дБА	Октавные полосы частот, Гц Lw для расчета уровня звуковой мощности (дБ) в октавных полосах со среднегеометрическими частотами, Гц							
				63	125	250	500	1000	2000	4000	8000
ВО 30-160 №8	18	1435	100	86	91	99	99	97	90	84	77
	26	1450	103	90	95	103	102	99	93	87	79
	38	1435	104	85	92	103	102	101	94	87	81
	46	1435	107	87	96	106	105	102	96	89	81
ВО 30-160 №9	18	950	93	79	85	93	93	91	84	78	71
	26	960	97	84	89	97	96	93	87	81	73
	38	950	100	81	88	99	98	97	90	83	77
	46	960	103	83	92	102	101	98	92	85	77
	18	1455	105	91	96	104	104	102	95	89	82
	26	1435	108	95	100	108	107	104	98	98	84
	38	1460	109	90	97	108	107	106	99	92	86
	46	1460	110	88	101	110	109	108	101	96	88

ТЕХНИЧЕСКИЕ ХАРАКТЕРИСТИКИ ВО 30-160

Марка вентилятора	Номер модификации	Угол установки лопаток, °	Частота вращения, мин$^{-1}$	Мощность, кВт	Производительность 10^3 х м^3/ч	Полное давление, Па	Масса вентилятора, кг	
							Комп. 01	Комп. 02
ВО 30-160 №10	1	18	960	4	13,0-22,5	500-100	222	236
	2	26	950	5,5	19,0-29,5	590-250	228	242
	3	38	960	7,5	22,0-38,5	660-420	233	247
	4	46	970	11	26,5-45,0	720-570	297	311
	5	18	1435	11	20,5-34,0	1100-295	232	246
	6	26	1460	18,5	29,0-46,0	1400-590	314	327
	7	38	1460	30	34,0-58,0	1500-950	362	376
ВО 30-160 №11,2	1	18	950	5,5	18,8-32,0	600-76	261	266
	2	26	970	11	27,0-45,0	760-170	298	303
	3	38	970	15	32,0-59,0	800-264	330	335
	4	46	970	18,5	37,0-71,5	820-375	337	342

АЭРОДИНАМИЧЕСКИЕ ХАРАКТЕРИСТИКИ ВО 30-160

ВО 30-160-10

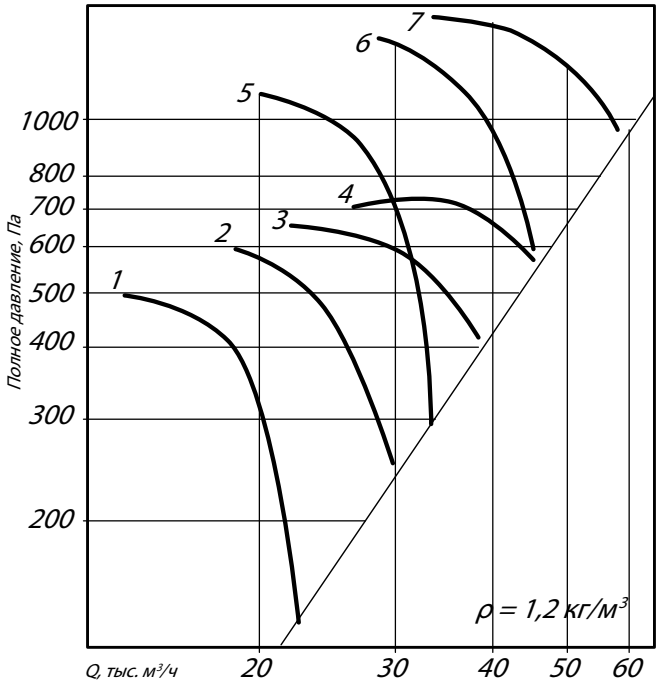

ВО 30-160-11,2

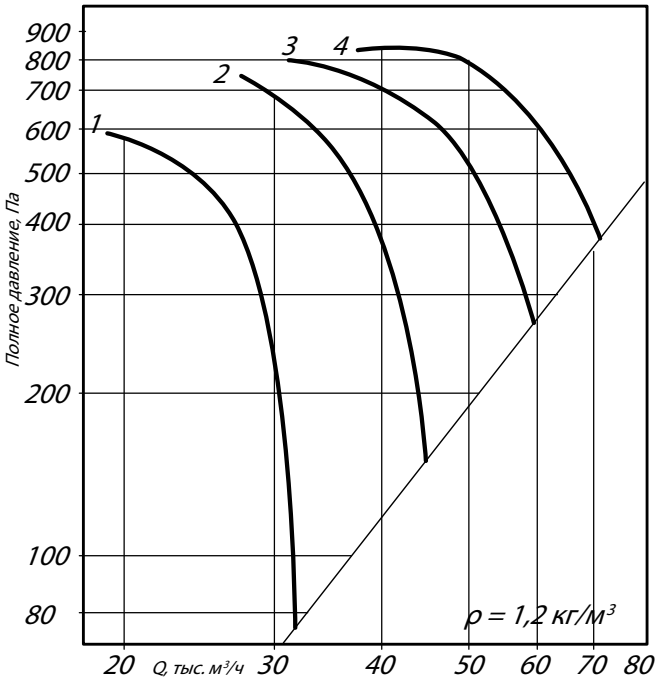

Аксессуары и комплектующие

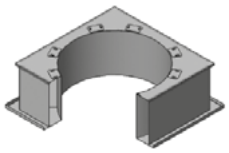

Стакан монтажный СТМ ОСВ, *стр. 292*

Преобразователи частоты, *стр. 295*

Клапан к стакану монтажному СТМ ОСВ, *стр. 297*

ГАБАРИТНЫЕ И ПРИСОЕДИНИТЕЛЬНЫЕ РАЗМЕРЫ ВО 30-160

Тип 1

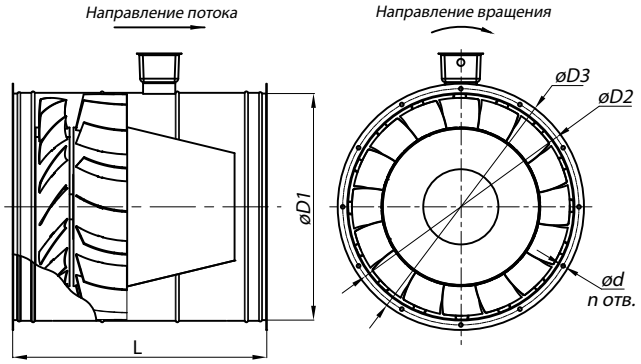

Тип 2

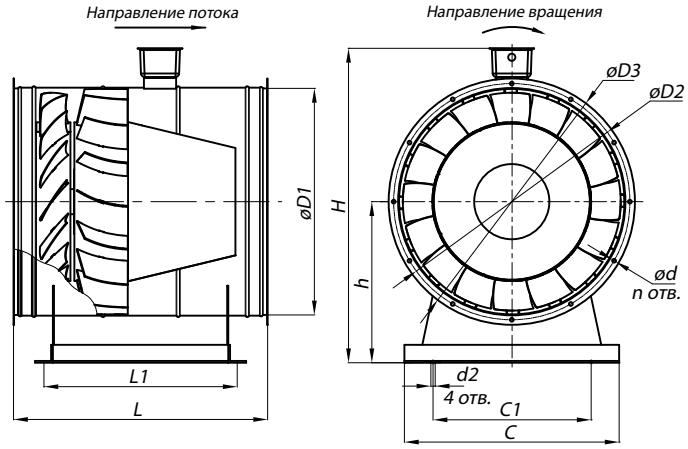

Конструкторский отдел оставляет за собой право для улучшения качества выпускаемой продукции вносить изменения размеров и комплектации без уведомления.

ГАБАРИТНО-ПРИСОЕДИНИТЕЛЬНЫЕ РАЗМЕРЫ ВО 30-160

Типоразмер ВО 30-160	D1, мм	D2, мм	D3, мм	H, мм	C, мм	C1, мм	L, мм	L1, мм	h, мм	d, мм	d2, мм	n
№10	1000	1070	1110	1300	930	730	1115	930	690	14	14	16
№11,2	1120	1195	1220	1465	930	730	1330	1150	790	14	14	20

АКУСТИЧЕСКИЕ ХАРАКТЕРИСТИКИ ВО 30-160

Марка вентилятора	Угол установки лопаток, °	Частота вращения, об/мин	Общ. LpA, дБА	Октавные полосы частот, Гц Lw для расчета уровня звуковой мощности (дБ) в октавных полосах со среднегеометрическими частотами, Гц							
				63	125	250	500	1000	2000	4000	8000
ВО 30-160 №10	18	960	97	83	88	96	96	94	87	81	74
	26	950	100	87	92	100	99	96	90	84	76
	38	960	102	83	90	101	100	99	92	85	79
	46	970	105	85	94	104	103	100	94	87	79
	18	1435	107	93	98	106	106	104	97	91	84
	26	1460	110	97	102	110	109	106	100	100	86
	38	1460	111	92	99	110	109	108	101	94	88
ВО 30-160 №11,2	18	950	101	87	92	100	100	98	91	94	88
	26	970	104	91	96	104	103	100	94	85	78
	38	970	106	87	94	105	104	103	96	88	80
	46	970	109	89	98	108	107	104	98	89	83

ТЕХНИЧЕСКИЕ ХАРАКТЕРИСТИКИ ВО 30-160

Марка вентилятора	Номер модификации	Угол установки лопаток, °	Частота вращения, мин$^{-1}$	Мощность, кВт	Производительность 10^3 х м^3/ч	Полное давление, Па	Масса вентилятора, кг	
							Комп. 01	Комп. 02
ВО 30-160 №12,5	1	18	970	11	27,0-44,5	790-213	302	319
	2	26	970	15	37,5-59,0	975-415	403	419
	3	38	970	22	43,5-76,0	1050-660	468	488
	4	46	973	37	52,5-88,5	1130-900	635	655

АЭРОДИНАМИЧЕСКИЕ ХАРАКТЕРИСТИКИ ВО 30-160

ВО 30-160-12,5

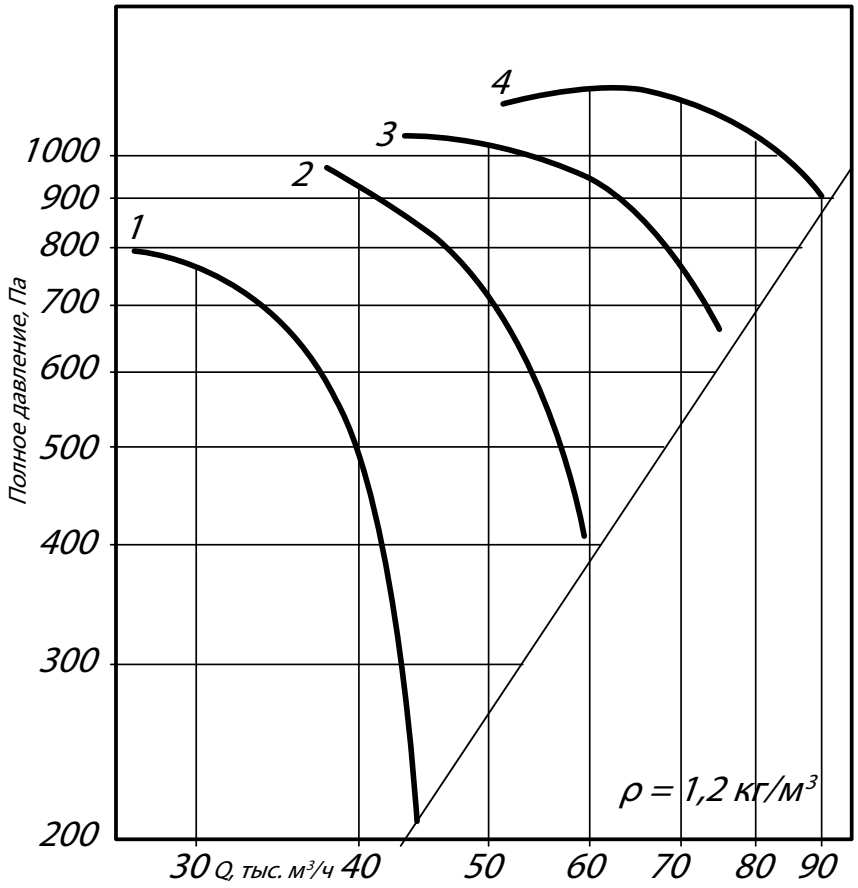

Аксессуары и комплектующие

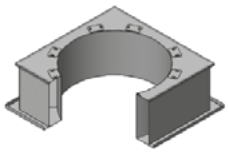

Стакан монтажный СТМ ОСВ, *стр. 292*

Преобразователи частоты, *стр. 295*

Клапан к стакану монтажному СТМ ОСВ, *стр. 297*

ГАБАРИТНЫЕ И ПРИСОЕДИНИТЕЛЬНЫЕ РАЗМЕРЫ ВО 30-160

Тип 1

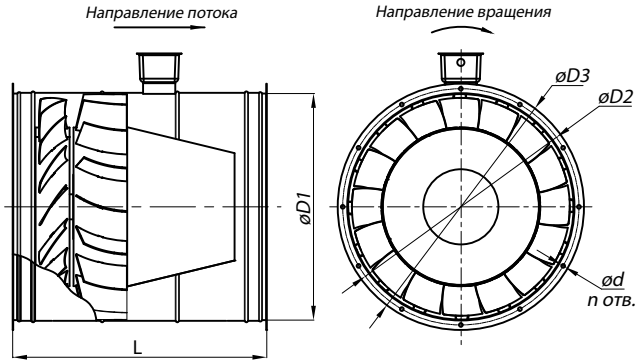

Тип 2

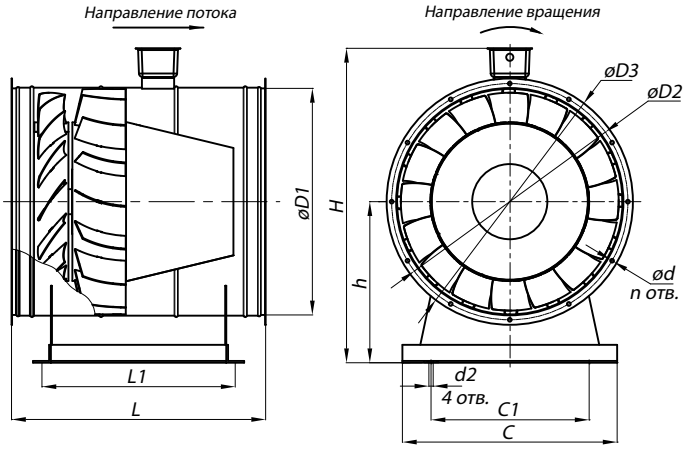

Конструкторский отдел оставляет за собой право для улучшения качества выпускаемой продукции вносить изменения размеров и комплектации без уведомления.

ГАБАРИТНО-ПРИСОЕДИНИТЕЛЬНЫЕ РАЗМЕРЫ ВО 30-160

Типоразмер ВО 30-160	D1, мм	D2, мм	D3, мм	H, мм	C, мм	C1, мм	L, мм	L1, мм	h, мм	d, мм	d2, мм	n
№12,5	1250	1320	1350	1540	990	790	1330	1130	790	14	14	20

АКУСТИЧЕСКИЕ ХАРАКТЕРИСТИКИ ВО 30-160

Марка вентилятора	Угол установки лопаток, °	Частота вращения, об/мин	Общ. LpA, дБА	Октавные полосы частот, Гц Lw для расчета уровня звуковой мощности (дБ) в октавных полосах со среднегеометрическими частотами, Гц							
				63	125	250	500	1000	2000	4000	8000
ВО 30-160 №12,5	18	970	105	91	96	104	104	102	95	91	83
	26	970	108	95	100	108	107	104	98	92	82
	38	970	109	90	97	108	107	106	99	92	86
	46	973	112	92	101	111	110	107	101	94	86

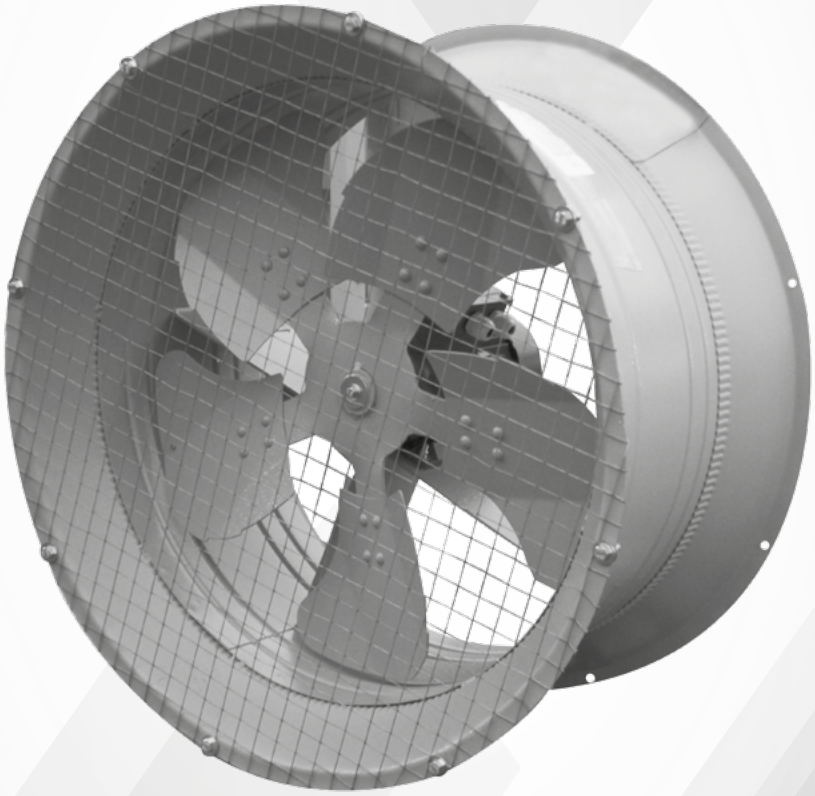

Осевой вентилятор струйный ВС 10-400

Общие сведения

- Низкого давления
- Одностороннего всасывания

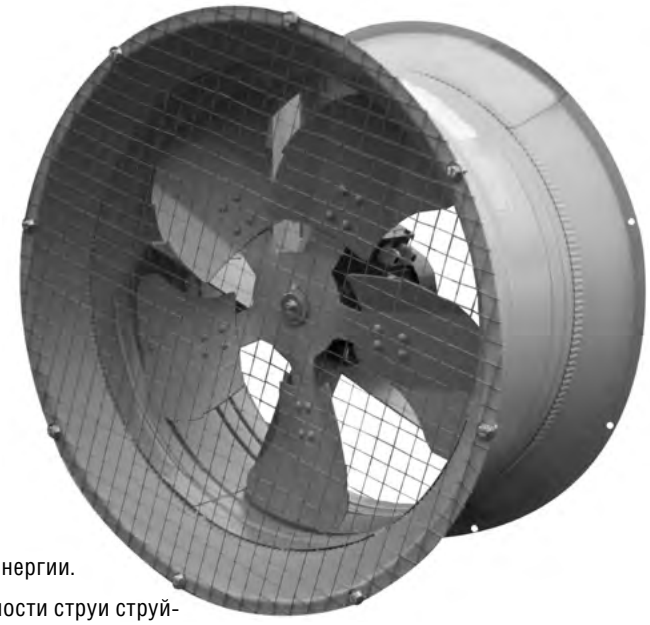

Назначение

- Вентиляторы осевые ВС 10-400 струйного типа используются для локального проветривания, вентиляции просторных помещений производственного и сельскохозяйственного назначения.
- Широко применяются в помещениях с постоянным скоплением людей, для локального вентилирования отдельных зон, проветривания (или сушки) туннелей, складов, цехов, охлаждения промоборудования и прочее.
- Расход линейно увеличивается за счет турбулентного обмена между струей и неподвижным воздухом. В результате этого эффекта, располагая очень небольшой исходной мощностью, можно перемещать большие массы воздуха, при минимальных затратах энергии.
- Объем перемещаемого воздуха на расстоянии, равном дальнобойности струи струйных вентиляторов, в 40 раз больше, чем в выходном сечении.

ОБЛАСТЬ ПРИМЕНЕНИЯ ВЕНТИЛЯТОРОВ ВС 10-400

- Подача струи воздуха на большие расстояния, локальная вентиляция рабочих мест на расстоянии 30 метров
- Вентиляция складов, цехов, производственных помещений с высоким тепловыделением, помещений для животных и птиц
- Вентиляция помещений с высокой концентрацией людей (торговые-развлекательные центры, крытые стадионы, магазины, ночные клубы и т.д.)
- Проветривание тоннелей, сушка различных помещений, емкостей
- Функция охлаждения для оборудования и горячих материалов.

ОСНОВНЫЕ ВАРИАНТЫ ИЗГОТОВЛЕНИЯ

индекс	Назначение и материалы
–	**Общепромышленное** исполнение, материал – углеродистая сталь
В(В1)	**Взрывозащищенное** исполнение из разнородных металлов, материал – углеродистая сталь, латунь
ВК1	**Взрывозащищенное** исполнение, материал – нержавеющая сталь, латунь

Конструктивное исполнение по назначению и материалам

Подвесной, напольный, настенный.

Условия эксплуатации

- Вентиляторы эксплуатируются в условиях умеренного (У) и тропического (Т) климата, первой (1), второй (2) и третьей (3) категории размещения, согласно ГОСТ 15150-69
- Вентиляторы струйные ВС предназначены для перемещения воздуха и других газовых смесей, агрессивность которых по отношению к углеродистым сталям не выше агрессивности воздуха с температурой от -40 °С до +40 °С, не содержащих липких веществ и волокнистых материалов, твердых примесей в перемещаемой среде более 0,01 г/м^3.

Условное обозначение осевого вентилятора струйного (пример):

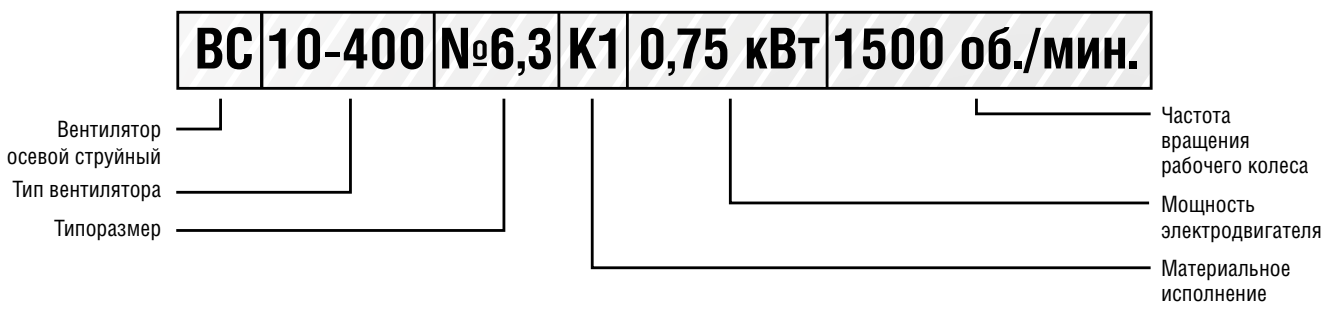

ТЕХНИЧЕСКИЕ ХАРАКТЕРИСТИКИ ВС 10-400

Типоразмер ВС 10-400	Установочная мощность, кВт	Частота вращения РК, об./мин.	Производительность, м³/ч	Дальнобойность, м	Масса, кг
№4	0,18	1500	4700	20	19
№6,3	0,75	1500	15000	55	26

КРЕПЛЕНИЕ СТРУЙНОГО ВЕНТИЛЯТОРА К ФЕРМАМ, ПЕРЕКРЫТИЮ ТРЕМЯ ПОДВЕСАМИ

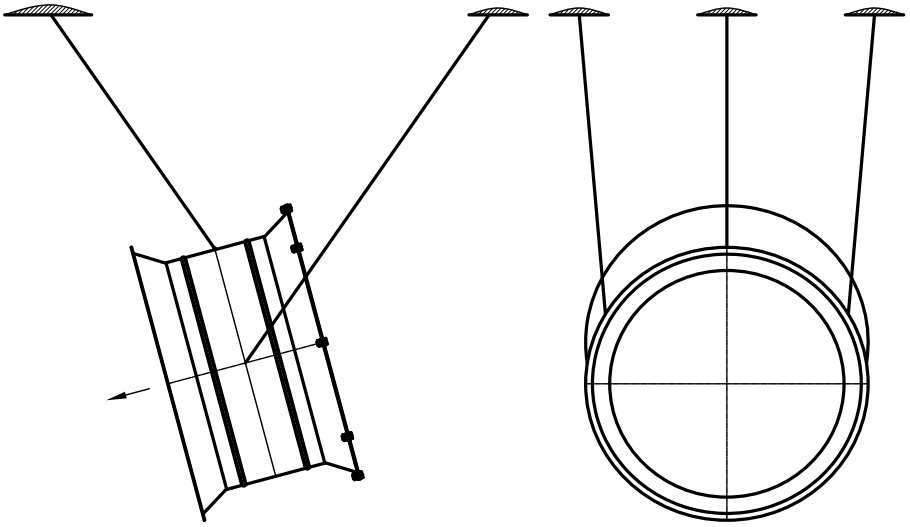

Крепление на кронштейнах.

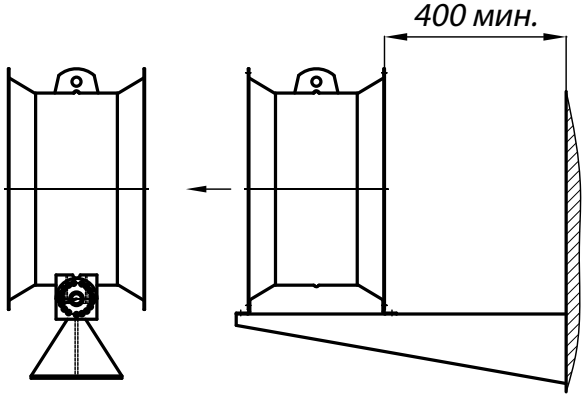

Крепление на стойке

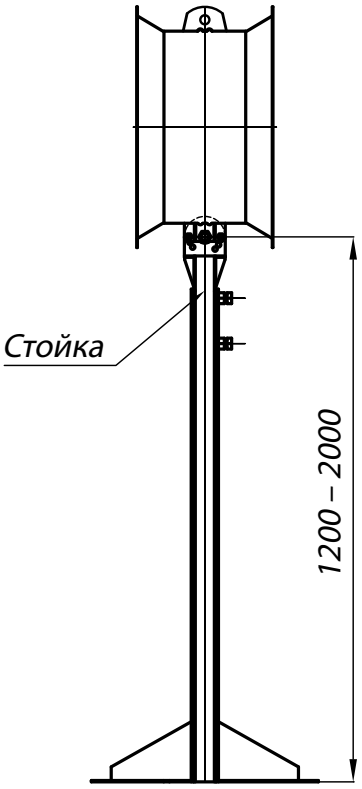

Аксессуары и комплектующие

Преобразователи частоты, *стр. 295*

ГАБАРИТНЫЕ И ПРИСОЕДИНИТЕЛЬНЫЕ РАЗМЕРЫ ВС 10-400

ВС 10-400-4

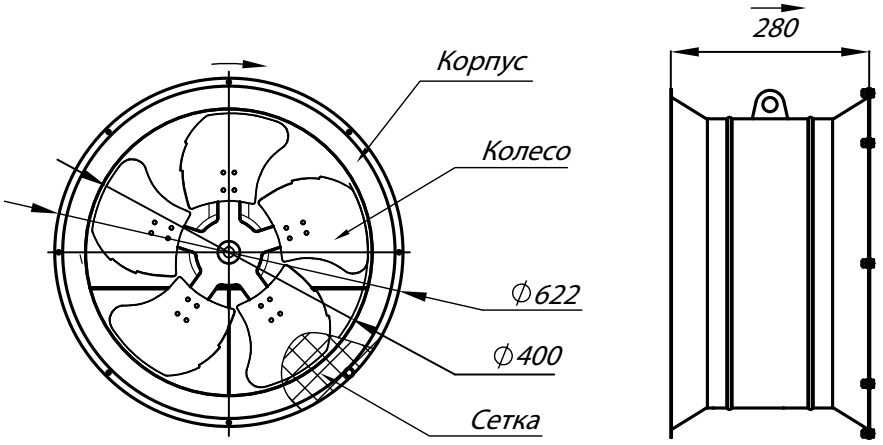

ВС 10-400-6,3

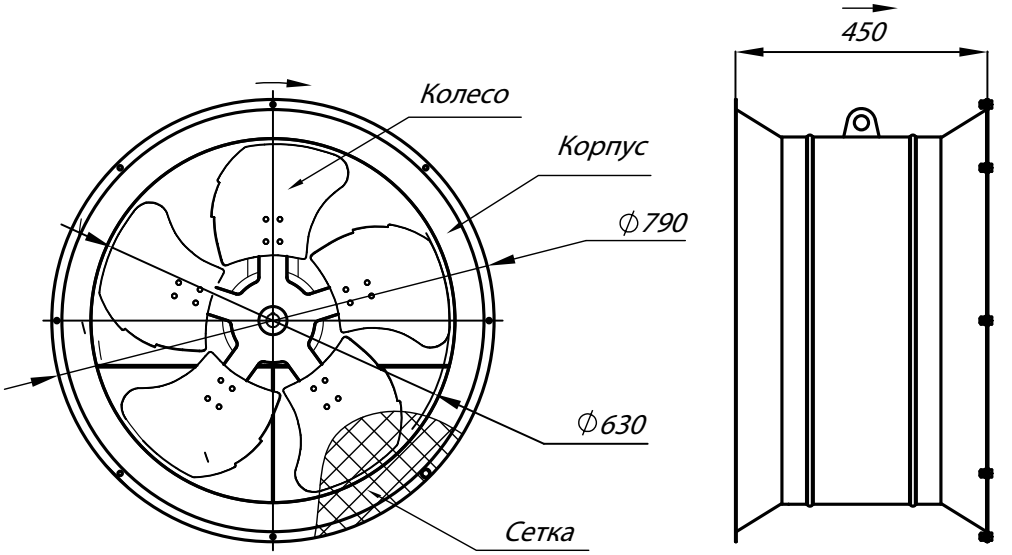

Конструкторский отдел оставляет за собой право для улучшения качества выпускаемой продукции вносить изменения размеров и комплектации без уведомления.

АКУСТИЧЕСКИЕ ХАРАКТЕРИСТИКИ ВС 10-400

Типоразмер ВС 10-400	Частота вращения, об/мин	Значение Lpi в октавных полосах f, Гц								Lpa, дБА
		63	125	250	500	1000	2000	4000	8000	
№4	1500	78	75	76	72	63	55	51	72	69
№6,3	1500	80	78	78	74	68	61	55	81	88

Акустические характеристики измерены со стороны нагнетания при номинальном режиме работы вентилятора. На стороне всасывания уровни звуковой мощности на 3 дБ ниже уровня, приведенных в таблице.

На границах рабочего участка аэродинамические уровни звуковой мощности на 3 дБ выше уровня звуковой мощности, соответствующего номинальному режиму работы вентилятора.